2008

A Group brand legrand®

CABLOFIL®

INNOVATORS IN CABLE MANAGEMENT

FIXING WITHOUT NUTS AND BOLTS
FIJACIÓN SIN TORNILLERÍA
SCHRAUBENLOSE BEFESTIGUNG
FIXATION SANS VISSERIE
БЕЗВИНТОВОЕ КРЕПЛЕНИЕ
无需螺丝、螺帽即可固定
ネジなし取付
تثبيت دون براغي
MOCOWANIE NIE WYMAGA ŚRUB I NAKRĘTEK
UPEVNĚNÍ BEZ ŠROUBŮ A MATIC
UPEVNENIE BEZ SKRUTIEK A MATÍC
FIXARE FARA SURUBURI
CSAVAR NÉLKÜLI RÖGZÍTÉS
NAMESTITEV BREZ VIJAKOV
FIKSIRANJE BEZ VIJAKA
ЗАКРЕПВАНЕ БЕЗ ВИНТОВЕ

FIXING WITH NUTS AND BOLTS
UNIÓN CON TORNILLERÍA
BEFESTIGUNG MIT SCHRAUBEN
ASSEMBLAGE AVEC VISSERIE
ВИНТОВОЕ КРЕПЛЕНИЕ
需螺丝螺帽、组装固定
ネジ使用取付
تثبيت مع براغي
MOCOWANIE ZA POMOCĄ ŚRUB I NAKRĘTEK
UPEVNĚNÍ POMOCÍ ŠROUBŮ A MATIC
UPEVNENIE POMOCOU SKRUTIEK A MATÍC
FIXARE CU SURUBURI
CSAVAROS RÖGZÍTÉS
NAMESTITEV Z VIJAKI
FIKSIRANJE S VIJCIMA
ЗАКРЕПВАНЕ С ВИНТОВЕ

FAST ASSEMBLING
RAPIDEZ DE MONTAJE
SCHNELLE MONTAGE
RAPIDITÉ DE POSE
БЫСТРЫЙ МОНТАЖ
快速安装
スピード取付
تركيب سريع
SZYBKI MONTAŻ
RYCHLÁ MONTÁŽ
RYCHLA MONTÁŽ
RAPIDITATE IN MONTAJ
GYORS SZERELHETŐSÉG
HITRA NAMESTITEV
BRZO POSTAVLJANJE
БЪРЗ МОНТАЖ

PATENTED FAST ASSEMBLING SYSTEM
UNIÓN SIN TORNILLERÍA PATENTADA
PATENTIERTES SCHRAUBENLOSES BEFESTIGUNGSSYSTEM
FIXATION SANS VISSERIE BREVETÉE
ЗАПАТЕНТОВАННАЯ БЫСТРАЯ СИСТЕМА
快速固定件 (专利)
特許ネジなし取付
تثبيت دون براغي حائزة على براءة
OPATENTOWANY SYSTEM SZYBKIEGO MONTAŻU
PATENTOVANY SYSTÉM RYCHLÉ MONTÁŽE
PATENTOVANY SYSTÉM RYCHLEJ MONTÁŽE
FIXARE FARA SURUBURI BREVETAT
SZABADALMAZOTT GYORSSZERELÉSI RENDSZER
PATENTIRANA NAMESTITEV BREZ VIJAKOV
FIKSIRANJE BEZ PATENTIRANIH VIJAKA
ЗАКРЕПВАНЕ БЕЗ СТАНДАРТИЗИРАНИ ВИНТОВЕ

PATENTED
PATENTADO
PATENTIERT
BREVETÉ
ЗАПАТЕНТОВАННЫЙ
专利产品
特許
حائز على براءة
OPATENTOWANE
PATENTOVÁNO
PATENTOVANÉ
BREVETA
SZABADALMAZOTT
PATENTIRAN
PATENTIRAN
СТАНДАРТИЗИРАНО

PATENTED SAFETY EDGE
BORDE DE SEGURIDAD PATENTADO
PATENTIERTER SICHERHEITSRAND
BORD SÉCURITÉ BREVETÉ
ЗАПАТЕНТОВАННЫЙ БЕЗОПАСНЫЙ КРАЙ
安全 T 形边 (专利)
特許安全エッジ
حافة سلامة حائزة على براءة
OPATENTOWANA BEZPIECZNA KRAWĘDŹ
PATENTOVANÁ BEZPECNÁ HRANA
PATENTOVANÁ BEZPECNÁ HRANA
BORDURA DE SECURITATE BREVETAT
SZABADALMAZOTT ÉLVÉDELEM
PATENTIRAN VARNOSTNI ROB
PATENTIRANI SIGURNOSNI RUB
СТАНДАРТИЗИРАН РЪБ ЗА СИГУРНОСТ

P1500 P2000

A GUARANTEED 2 METRE SPAN WITH A MAXIMUM FILL
DISTANCIA ENTRE SOPORTES DE 2 M CON LLENADO MAXIMO
GARANTIERTE STÜTZWEITE VON 2 M BEI MAX. FASSUNGSVERMÖGEN
PORTÉE GARANTIE DE 2 M A REMPLISSAGE MAXIMUM
2-X METROWYŁ PROLET C MAKSIMALNYM NAPOLNENIEM
支架间距 2 米情况下最大负荷
最大荷重でもスパン２メートルを保証
مدى مترين اثنين مضمون مع تعبئة قصوى
GWARANTOWANA ROZPIĘTOŚĆ 2 METRÓW POMIĘDZY WSPORNIKAMI PRZY MAKSYMALNYM WYPEŁNIENIU
GARANTOVANÉ ROZPĚTÍ 2 M PŘI MAXIMÁLNÍM PLNĚNÍ
GARANTOVANÉ ROZPÄTIE 2M PRI MAXIMÁLNOM PLNENÍ
PORTANTA GARANTATA LA 2M CU CAPACITATE MAXIMA DE UMPLERE
2 MÉTERES ALÁTÁMASZTÁS TELJES TERHELÉS MELLETT
ZAGOTOVLJENA DVOMETRSKA RAZDALJA MED NOSILCEMA Z MAKSIMALNO NAPOLNITVIJO
GARANTIRAN DOMET OD 2 METRA S MAKSIMALNIM PUNJENJEM
ГАРАНТИРАН ОБХВАТ 2 МЕТРА ПРИ МАКСИМАЛНО ЗАПЪЛВАНЕ

R<1mΩ CEI 61.537

ELECTRICAL CONTINUITY ACCORDING
CONTINUIDAD ELÉCTRICA CONFORME
POTENTIALWEITERFÜHRUNG GEMÄß
CONTINUITÉ ÉLECTRIQUE CONFORME
НЕПРЕРЫВНОСТЬ ЭЛЕКТРИЧЕСКОЙ ЦЕПИ В СООТВЕТСТВИИ С НОРМАМИ
电持续性符合标准
合規格電力の連続供給
استمرارية كهربائية مطابقة للمواصفات
TESTY OBCIĄZENIOWE ZGODNE Z EUROPEJSKĄ NORMĄ
ELEKTRICKÁ VODIVOST DLE
ELEKTRICKÁ VODIVOST' PODL'A
CONTINUITATE ELECTRICA CONFORM
ELEKTROMOSAN FOLYTONOS
PRIMERNA ELEKTRIČNA KONTINUITETA
ELEKTRIČNI KONTINUITET SUGLASAN
СТАНДАРТНА ЕЛЕКТРИЧЕСКА ПРОХОДИМОСТ

WIDTH
ANCHO
BREITE
LARGEUR
ШИРИНА
桥架宽度
幅
عرض
SZEROKOŚĆ
ŠÍŘKA
ŠÍRKA
LARGIME
SZÉLESSÉG
ŠIRINA
ŠIRINA
ШИРОЧИНА

LENGTH
LARGO
LÄNGE
LONGUEUR
ДЛИНА
桥架长度
長さ
طول
DŁUGOŚĆ
DÉLKA
DĽŽKA
LUNGIME
HOSSZÚSÁG
DOLŽINA
DUŽINA
ДЪЛЖИНА

HEIGHT
ALTO
HÖHE
HAUTEUR
ВЫСОТА
桥架高度
高さ
ارتفاع
WYSOKOŚĆ
VÝŠKA
VÝŠKA
ÎNALTIME
MAGASSÁG
VIŠINA
VISINA
ВИСОЧИНА

WEIGHT
PESO
GEWICHT
POIDS
ВЕС
重量
重量
وزن
WAGA
HMOTNOST
HMOTNOST'
GREUTATE
SÚLY
TEŽA
TEŽINA
ТЕГЛО

CEI 61.537 NORM

PRACTICAL SAFETY LOAD IN DAN
CARGA PRÁCTICA DE SEGURIDAD EN DAN
SICHERHEITSBELASTBARKEIT
CHARGE PRATIQUE DE SECURITE EN DAN
ДОПУСТИМАЯ БЕЗОПАСНАЯ НАГРУЗКА В DAN
安全实际载重(单位:DaN)
実用安全荷重 (DaN)
(DaN) حمولة السلامة العملية
DOPUSZCZALNE OBCIĄZENIE W DAN
DOVOLENÉ ZATÍŽENÍ V DAN
DOVOLENÉ ZAT'AĄENIE V DAN
SARCINA DE SECURITATE IN DAN
TERHELHETŐSÉG (DAN)
VARNA DELOVNA NOSILNOST (DEKA-NEWTON)
RADNA SIGURNOSNA NOSIVOST (DEKA-NEWTON)
ПРАКТИЧЕСКИ ТОВАР ЗА СИГУРНОСТ (DAN)

000 018

NOT AVAILABLE IN ALL COUNTRIES
NO DISPONIBLE EN ALGUNOS PAISES
IN EINIGEN LÄNDERN NICHT VERFÜGBAR
NON DISPONIBLE DANS CERTAINS PAYS
ДОСТУПЕН НЕ ВО ВСЕХ СТРАНАХ
在部分国家不销售
国により提供できないことがあります
غير متوفّر في بعض البلدان
NIEDOSTĘPNY WE WSZYSTKICH KRAJACH
NENÍ K DISPOZICI VE VŠECH ZEMÍCH
NIEJE K DISPOZÍCII VO VŠETKYCH KRAJINÁCH
NU ESTE DISPONIBIL IN TOATE TARIILE
CSAK EGYES ORSZÁGOKBAN REN DELHETŐ
NI NA VOLJO V NEKATERIH DRŽAVAH
NIJE RASPOLOŽIVO U NEKIM ZEMLJAMA
НЕ Е НАЛИЧЕН В НЯКОИ ДЪРЖАВИ

COUPLE
MOMENTO
DREHMOMENT
COUPLE
MOMEHT
力矩
トルク
عزم القوة
WYTRZYMALOŚĆ
MOMENT
MOMENT
IMBINARE
NYOMATÉK
TRENUTEK
MOMENT
MOMEHT

BEST OF

10

The Range
La Gama
Produktreihen
La Gamme
Продукция
产品系列
ケーブルトレイ
المجموعة

Gama
Vyrobní program
kínálatunk
Gamà
Környezet
Prodajni program
Prodajni program
Гамата

18

Couplers
Uniónes
Verbinder
Eclissages
Соединители
连接件
カプラー
وصلات تثبيت

Łączniki
Spojky
Spojky
Înnâdire
Összekötők
Spojnice
Spajanje spojnicama
Кабелни канали и закрепване

26

Wall mounting
Instalación mural
Wanbefestigung
Pose murale
Настенный монтаж
墙面安装
壁面取付
تركيب على الحائط

Mocowanie do ściany
Instalace na zeď
Inštalácia na stenu
Fixare pe perete
Fali szerelés
Stenska namestitev
Zidno postavljanje
Закрепване на стена

36

Ceiling mounting
Instalación en el techo
Deckenbefestigung
Pose au plafond
Крепление к потолку
天花板安装
天井取付
تركيب على السقف

Mocowanie do sufitu
Instalace na strop
Inštalácia na strop
Suspendat
Mennyezeti szerelés
Namestitev na strop
Postavljanje na strop
Закрепване на таван

46

Other mountings
Otras soluciones
Weitere Montagemöglichkeiten
Poses diverses
Другие виды монтажа
其他安装
いろいろな取付
تركيبات مختلفة

Inne możliwości mocowania
Další možnosti uchycení
Dal'šie možnosti uchytenia
Alte tipuri de instalare
Egyéb szerelések
Ostale namestitve
Razna postavljanja
Закрепване на различни места

60

Cable tray installation
Instalación de las bandejas
Bearbeitung
Mise en œuvre
Установка кабельных лотков
安装
ケーブルトレイの設置
إجراء التركيب

Montaż tras kablowych
Instalace kabelových lávek
Inštalácia káblových lávok
Punere in opera
Kábelpálya szerelés
Izvršitev dela
Primjena
Изпълнение

78

PATENTED

FAST
FAST ASSEMBLING SYSTEM

PATENTED

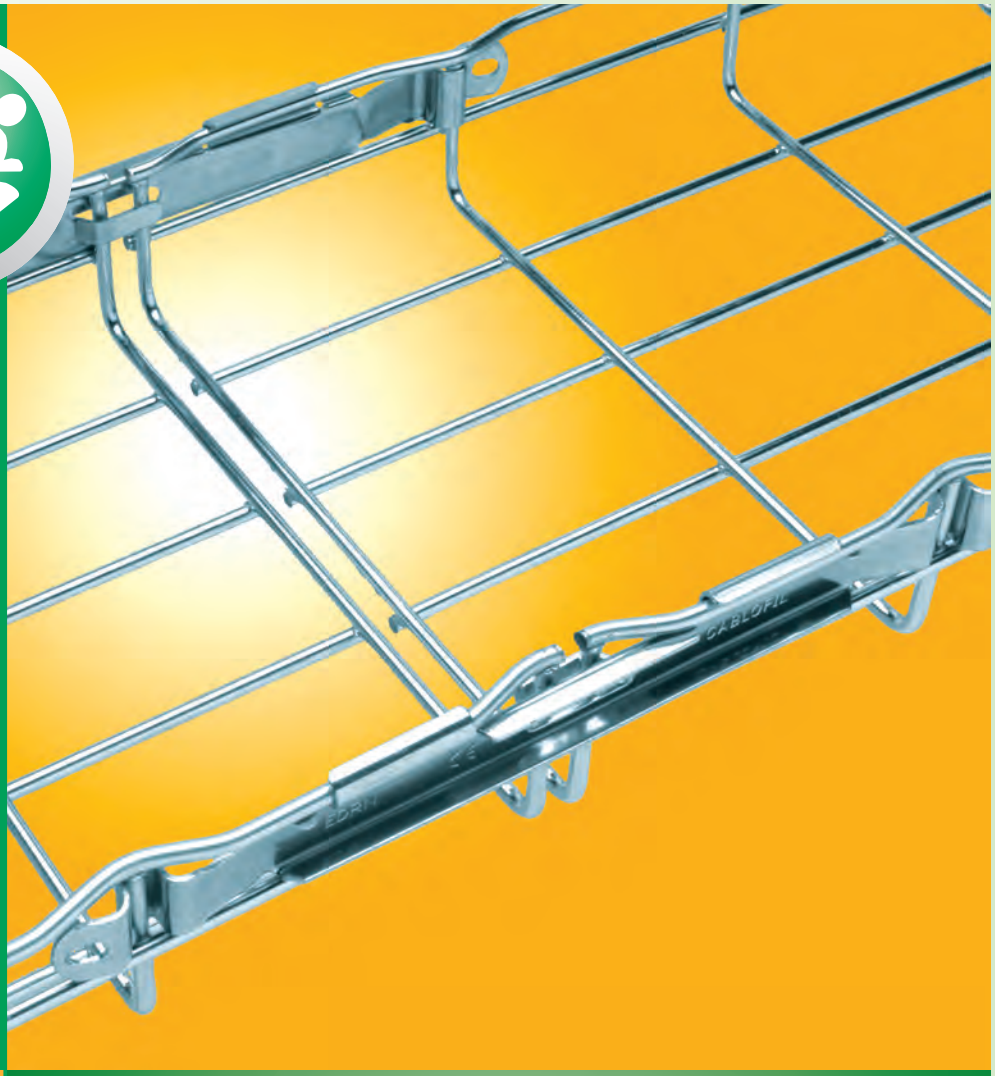

R<1mΩ

PATENTED

P1500
P2000

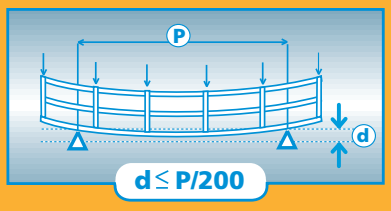

ISO 9001

E 90

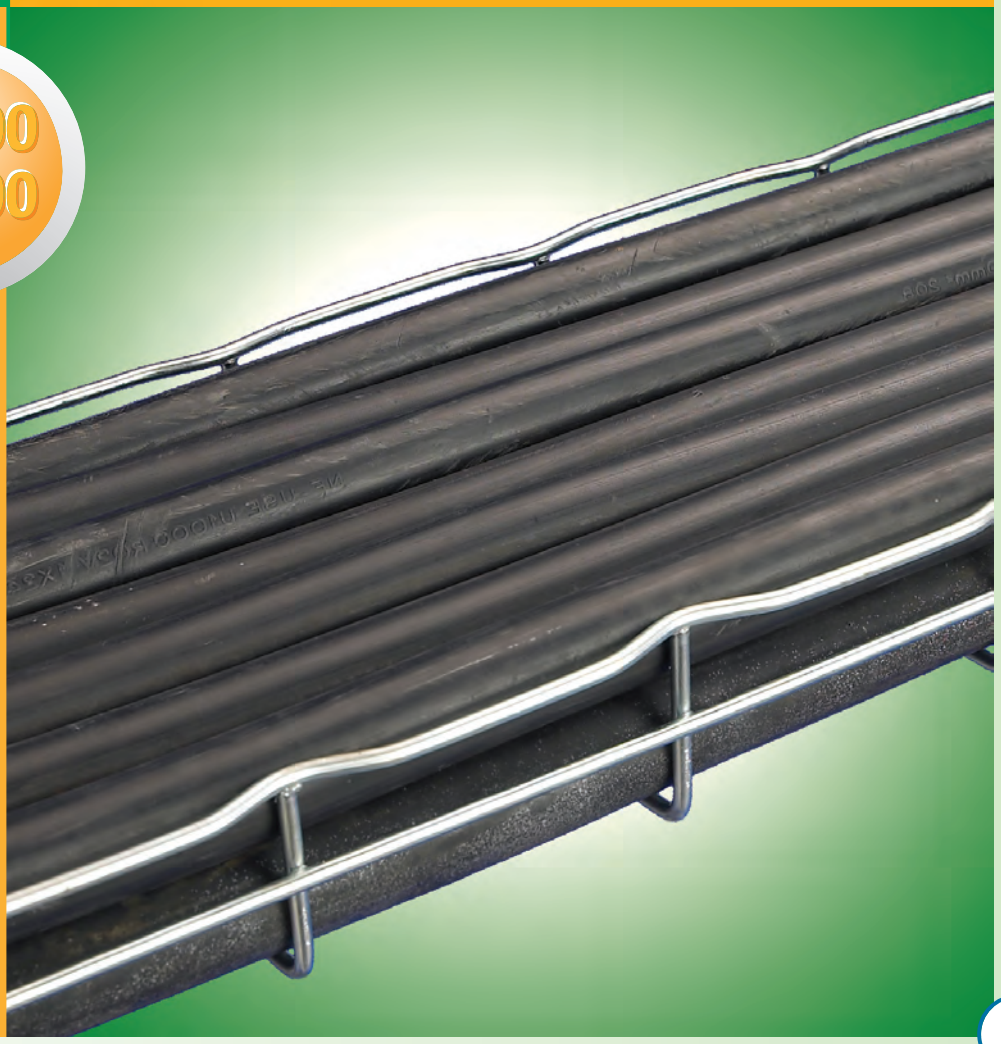

EZ ISO 20-81/82 NF/EN 12-329 DIN 50961	Electrozinc	Zincado electrolitico	Elektrolytisch verzinkt	Zingage électrolytique après fabrication	Электроли-тичесокая оцинковка	制造后电解镀锌	製造工程後に電解亜鉛メッキ	تزنيك إلكتروليتي بعد التصنيع
	Cynkowanie elektrolityczne	Elektrolytické zinkování	Elektrolytické pozinkovanie	Depunere de zinc electrolitica	Elektrolitikus cinkbevonat	Elektrolitsko cinkanje po izdelavi	Elektrolitsko cinkanje po izradbi	електролитно поцинковане след производството
GS NF/EN 10-327 DIN 50976	Continuous galvanisation	Galvanizado en contínuo	Verzinkung vor Fertigung	Galvanisation en continu	Холодная оцинковка зендзимир	连续式电镀	連続亜鉛メッキ	كلفنة بشكل مستمر
	Cynkowanie metodą Sędzimira	Kontinuální zinkování před vyrobou	Kontinuálne pozinkovanie pred vyrobou	Galvanizare continua	Hegesztés előtti galvanizálás	Neprestana galvanizacija	Neprestano galvaniziranje	непрекъснато поцинковане
GC NF/EN/ISO 1461	Hot dip Galvanisation	Galvanización en caliente	Feuerverzinkt	Galvanisation à chaud après fabrication	Горячая оцинковка	制造后热电镀	製造工程後に溶融亜鉛メッキ	كلفنة حارة بعد التصنيع
	Cynkowanie ogniowe	Žárové zinkování	Žiarové pozinkovanie	Galvanizare la cald dupa fabricatie	Tüzihorganyzás	Vroča galvanizacija po izdelavi	Vruće galvaniziranje po izradbi	топло поцинковане след производството
DC ≃ GC	zinc and aluminium protection	protección zinc más aluminio	Zink Aluminium beschichtung	protection zinc/aluminium	Защитное цинковое и алюминиевое покрытие	“达克罗”涂料，锌 铝保护层	亜鉛アルミ被覆	دكروميت، حماية زنك/ألمنيوم
	Ochronna warstwa cynkowo-aluminiowa	zinková a alumíniová ochranná vrstva,	zinková a alumíniová ochranná vrstva,	protectie zinc/aluminiu	Cink és aluminium védelem	Zaščita cink/aluminij	Zaštita cink/aluminij	Дакромет, защита цинк/алуминий
304L NF 10-088-2	Stainless steel 304L	Acero inoxidable 304L	V2A Stahlschlüssel 1-4301	Acier inoxydable 304L	Нержавеющая сталь 304L	不锈钢 304L	ステンレス鋼 304L	فولاذ غير قابل للصدأ 304L
	Stal nierdzewna 304L	Nerezavející ocel 304L	304L	Inox 304L	Rozsdamentes acél 304L	Nerjaveče jeklo 304L	Nehrđajući čelik 304L	Неръждаема стомана 304L
316L NF 10-088-2	Stainless steel 316L	Acero inoxidable 316L	V4A Supra NK Stahlschlüssel 1-4404	Acier inoxydable 316L	Нержавеющая сталь 316L	不锈钢 316L	ステンレス鋼 316L	فولاذ غير قابل للصدأ 316L
	Stal nierdzewna 316L	Nerezavející ocel 316L	316L	Inox 316L	Rozsdamentes acél 316L	Nerjaveče jeklo 316L	Nehrđajući čelik 316L	Неръждаема стомана 316L

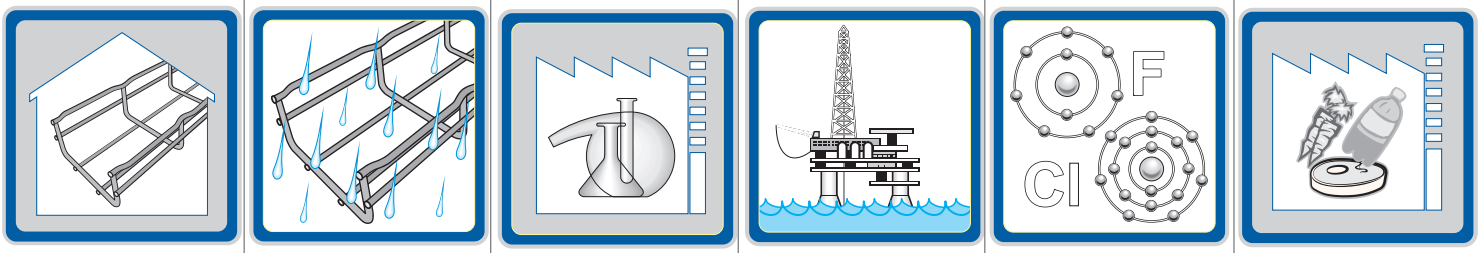

Recommanded
Aconsejado
Empfehlenswert
Recommandé
Рекомендовано
推荐使用
推奨
يوصى به

Zalecane
Doporuceno
Doporuceno
Recomandat
Ajànlott
Priporočen
Preporučeno
Препоръчано

Possible
Posible
möglich
Possible
Возможно
可以使用
使用可能
ممكن

Možliwe
Možné
Možné
Posibil
Lehetséges
Mogoč
Moguće
Възможно

CABLOFIL®

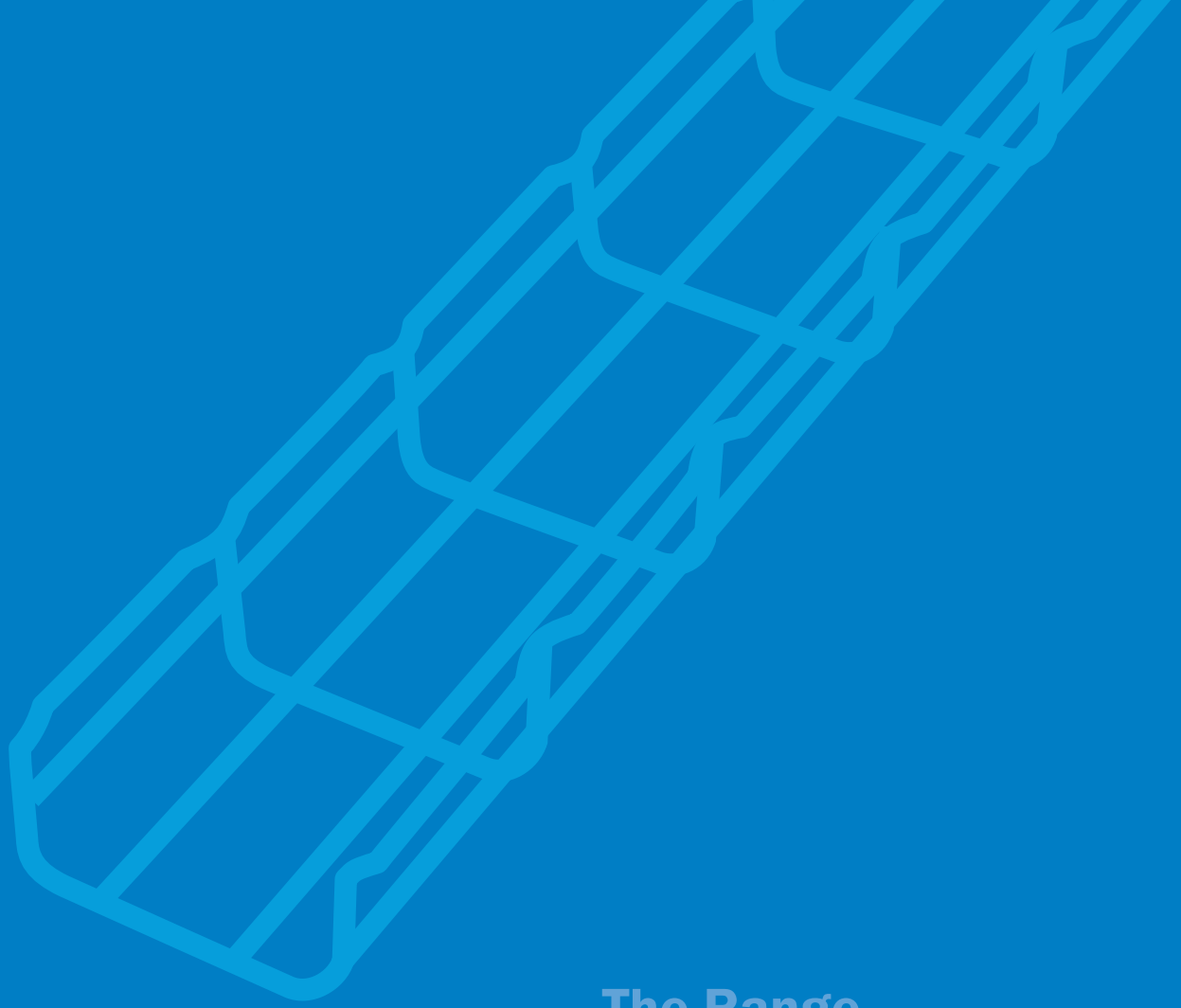

The Range
La Gama
Die Produktreihen
La Gamme
Продукция
产品系列
ケーブルトレイ
المجموعة
Gama
Výrobní program
kínálatunk
Gamà
Környezet
Prodajni program
Prodajni program
Гамата

CF 54

12

CF 105

14

CF 30

15

TXF 35
G-MINI

16

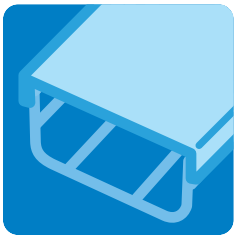

CP
COT

17

FCF 54 - FASCLIC

54 mm | 50-200 mm | 3 m

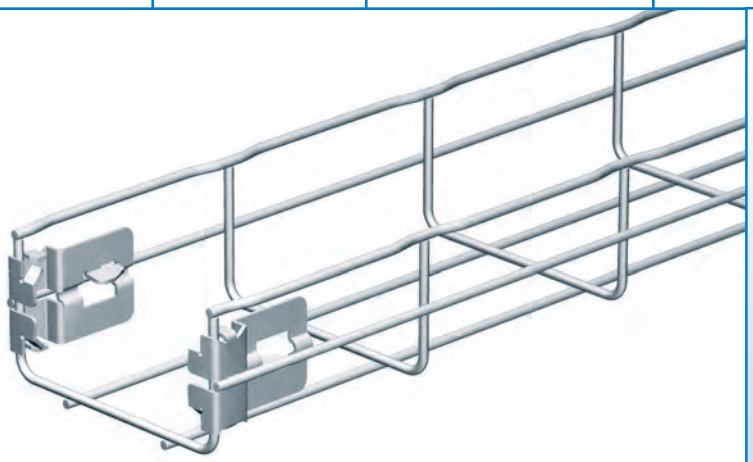

CF 54/50
CF 54/100
CF 54/150
CF 54/200

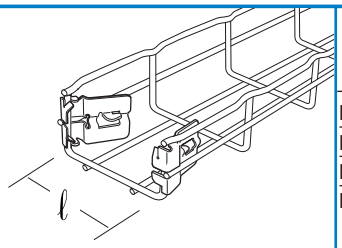

	ℓ mm	KG Kg/m	PG	EZ	GC	304L	316L
FCF 54/50	50	0,6	081 060	081 061	-	081 068	081 064
FCF 54/100	100	0,8	081 070	081 071	-	081 078	081 074
FCF 54/150	150	1,0	081 080	081 081	-	-	081 084
FCF 54/200	200	1,3	081 090	081 091	-	-	081 094

1

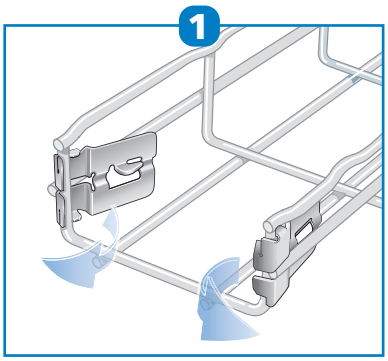

2

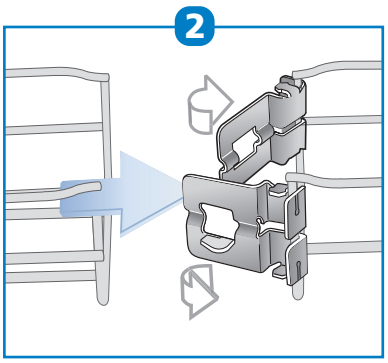

3

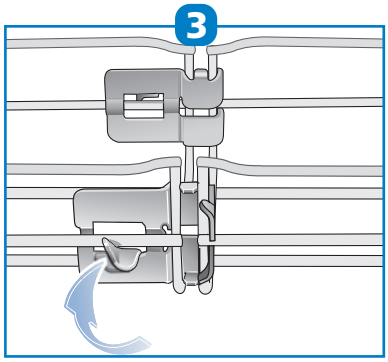

PG•EZ•GC P2000

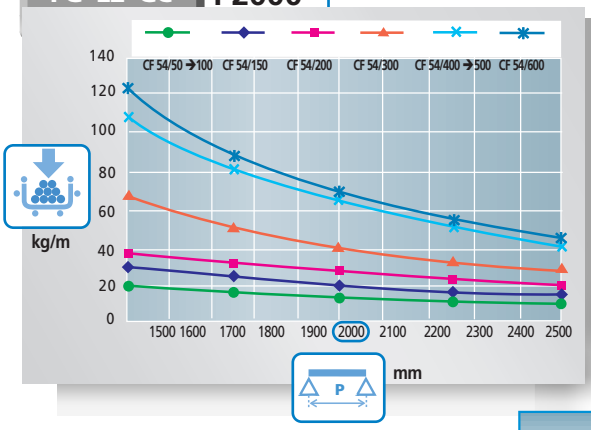

304L•316L P1500

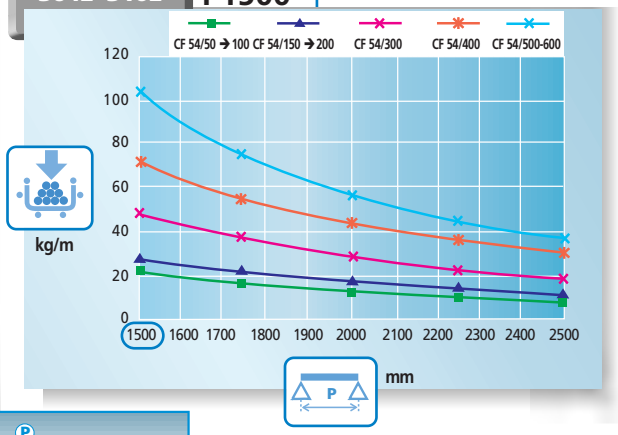

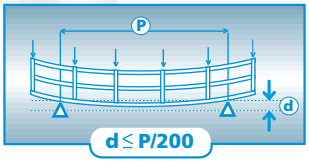

CF 54

54 mm | 50 → 600 mm | 3 m

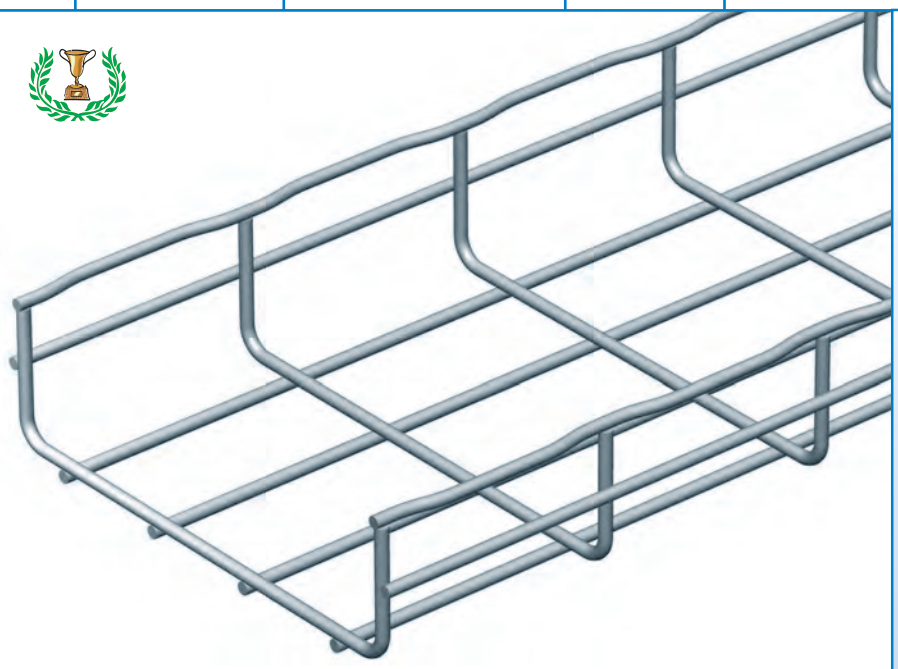

CF 54/50
CF 54/100
CF 54/150
CF 54/200
CF 54/300
CF 54/400
CF 54/450
CF 54/500
CF 54/600

CF 54

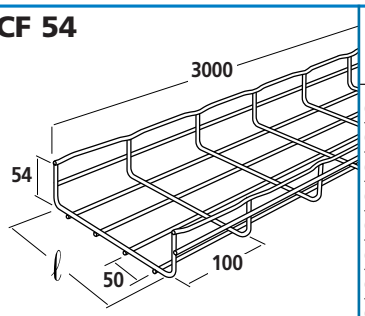

(mm)

	ℓ mm	KG Kg/m	EZ	GC	304L	316L
CF 54/50	50	0,7	000 061	*000 063*	*000 068*	000 064
CF 54/100	100	0,8	000 071	*000 073*	*000 078*	000 074
CF 54/150	150	1,1	000 081	*000 083*	*000 088*	000 084
CF 54/200	200	1,4	000 091	*000 093*	*000 098*	000 094
CF 54/300	300	2,3	000 101	*000 103*	*000 108*	000 104
CF 54/400	400	3,1	*000 201*	*000 203*	*000 208*	*000 204*
CF 54/450	450	3,4	*000 251*	*000 253*	-	-
CF 54/500	500	3,5	000 301	*000 303*	*000 308*	000 304
CF 54/600	600	4,0	000 401	*000 403*	*000 408*	000 404

PG•EZ•GC **P2000**

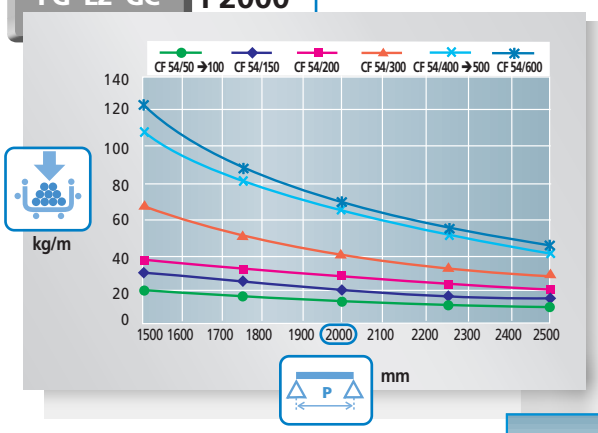

304L•316L **P1500**

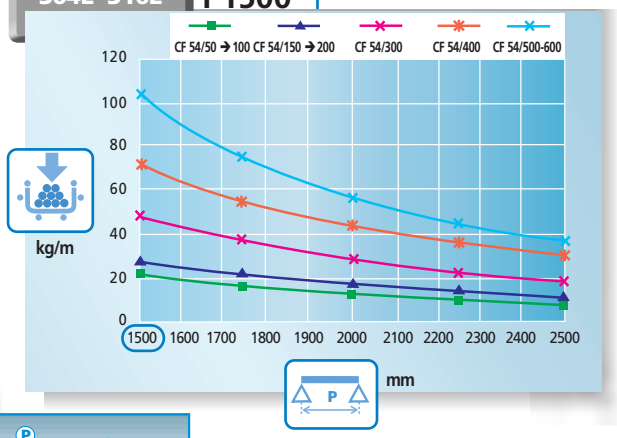

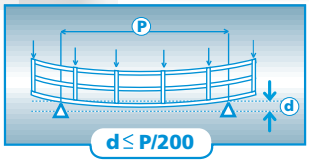

CF 105

105 mm | 100 → 600 mm | 3 m

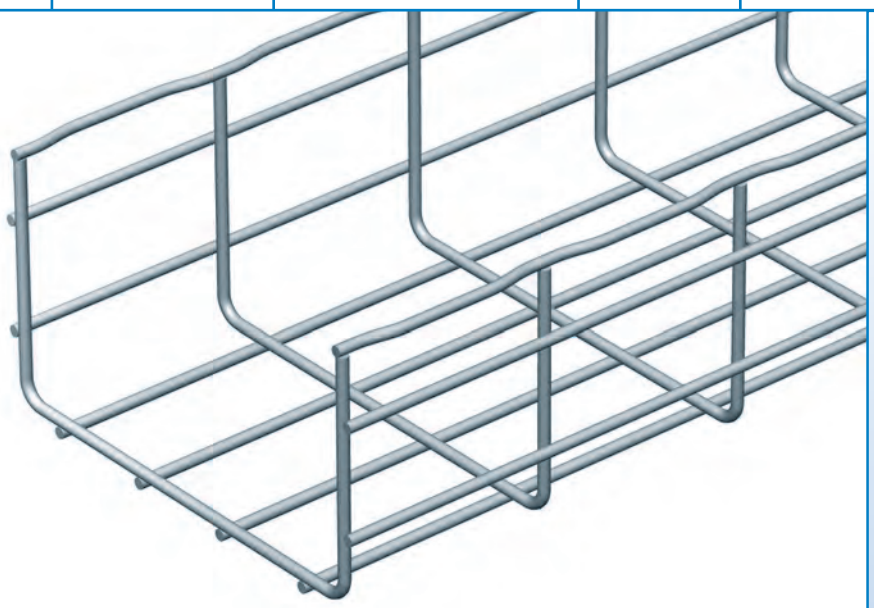

CF 105/100
CF 105/150
CF 105/200
CF 105/300
CF 105/400
CF 105/450
CF 105/500
CF 105/600

CF 105

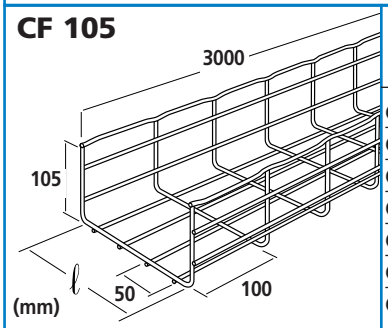

	ℓ mm	Kg/m	EZ	GC	304L	316L
CF 105/100	100	1,4	000 891	000 893	*000 898*	000 894
CF 105/150	150	1,8	000 901	000 903	*000 908*	000 904
CF 105/200	200	2,3	000 911	000 913	*000 918*	000 914
CF 105/300	300	3,1	000 921	000 923	*000 928*	000 924
CF 105/400	400	3,5	*000 931*	*000 933*	*000 938*	*000 934*
CF 105/500	500	3,9	000 941	000 943	*000 948*	000 944
CF 105/600	600	4,4	001 031	001 033	*001 038*	001 034

PG • EZ • GC

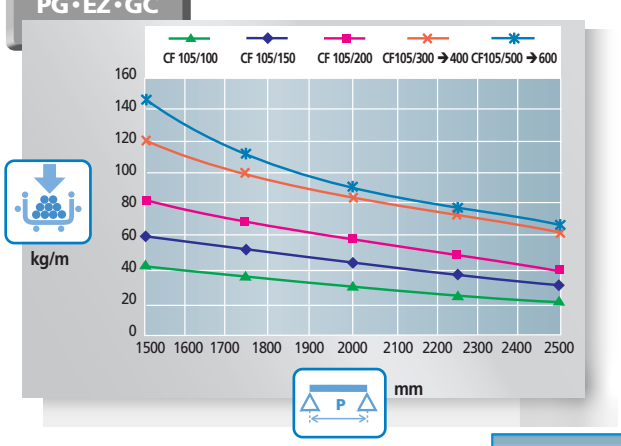

304L • 316L

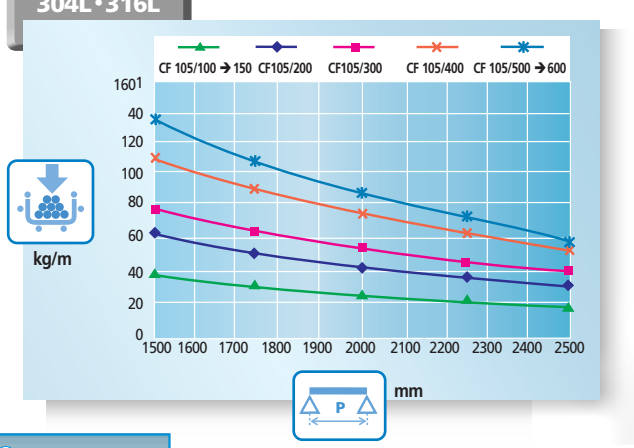

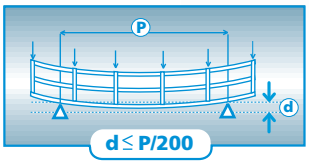

CF 30

30 mm | 50 → 300 mm | 3 m

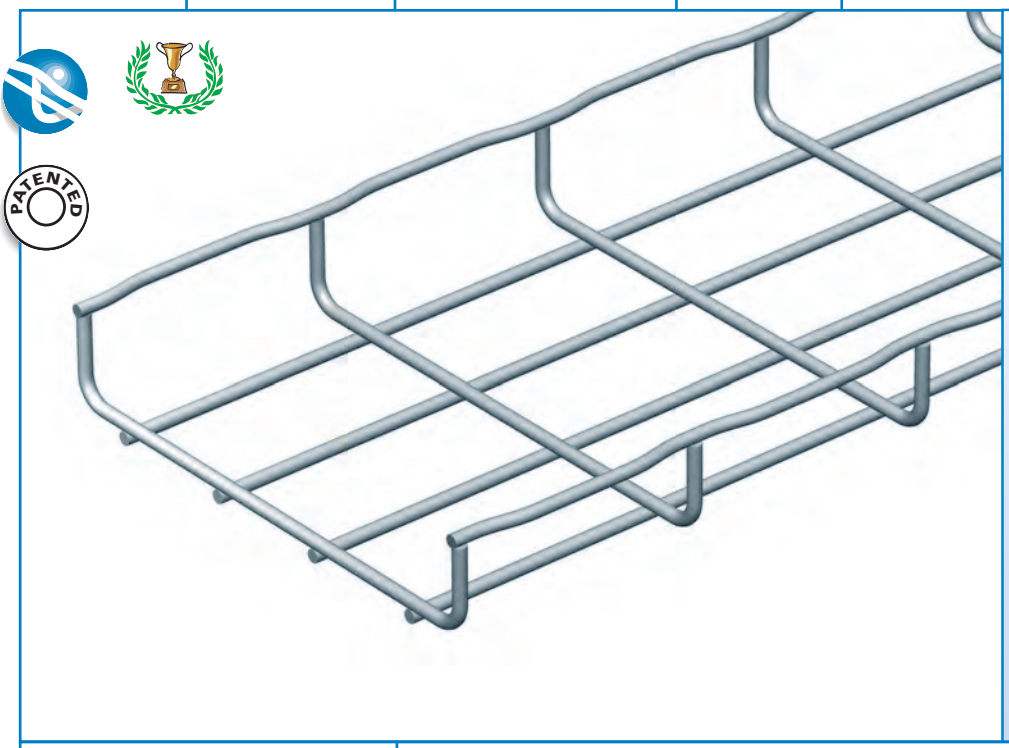

CF 30/50
CF 30/100
CF 30/150
CF 30/200
CF 30/300

CF 30

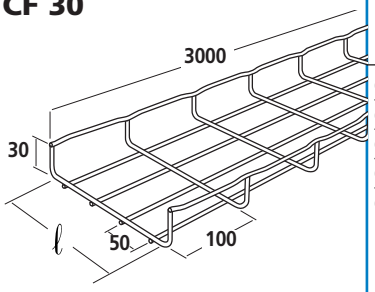

(mm)

	ℓ mm	KG Kg/m	EZ	GC	304L	316L
CF 30/50*	50	0,4	000 011	000 013	*000 018*	000 014
CF 30/100	100	0,6	000 021	000 023	*000 028*	000 024
CF 30/150	150	0,7	000 031	000 033	*000 038*	000 034
CF 30/200	200	1,0	000 041	000 043	*000 048*	000 044
CF 30/300	300	1,5	000 051	000 053	*000 058*	000 054

*

PG•EZ•GC P1500

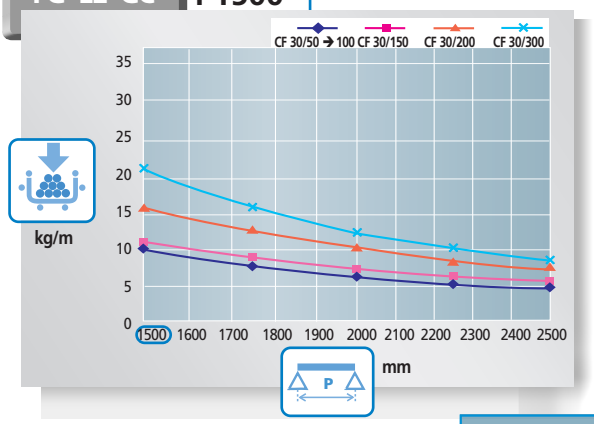

304L•316L P1500

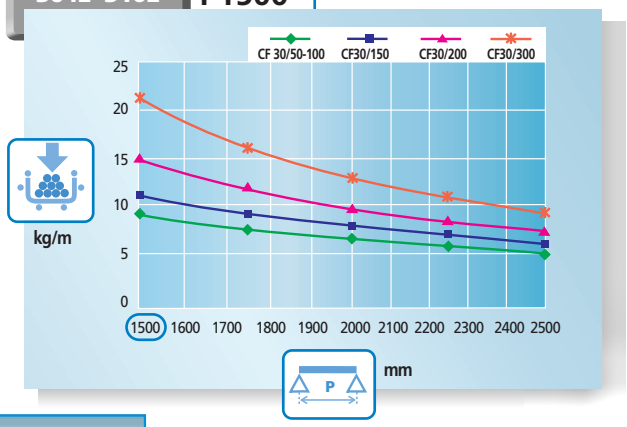

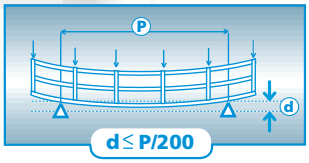

TXF35

35 mm | 35 mm | 3 m

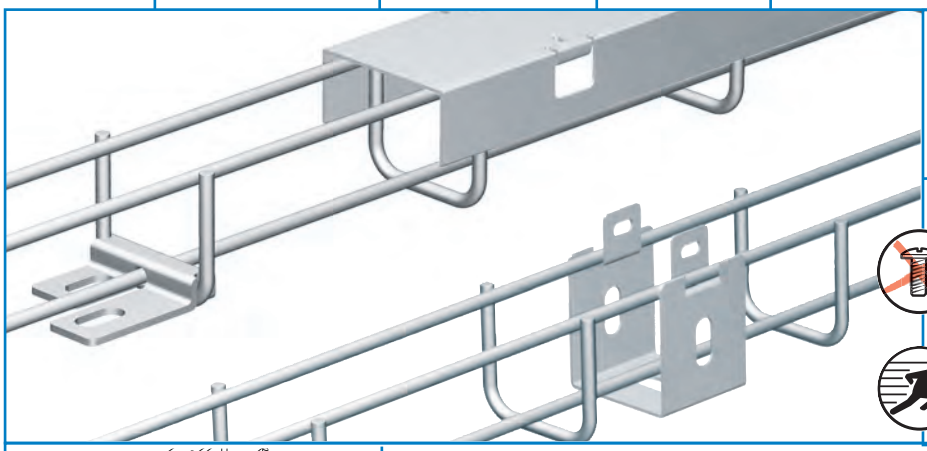

FTX

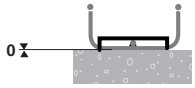

UC35

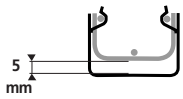

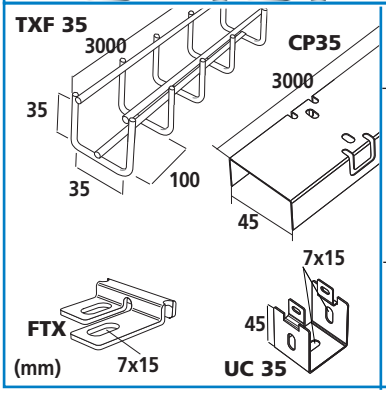

	ℓ	KG	GS	EZ	GC	304L	316L
	mm	Kg/m					
TXF 35	35	0,50	-	755 001	755 003	755 008	755 004
CP 35	45	0,40	755 100	-	755 103	-	755 104
	mm	Kg/1					
UC 35	35	0,05	586 160	-	586 163	-	586 164
					DC		
FTX	37	0,02	586 180	-	586 183	-	586 184

G-MINI

50 mm | 50 mm | 3 m

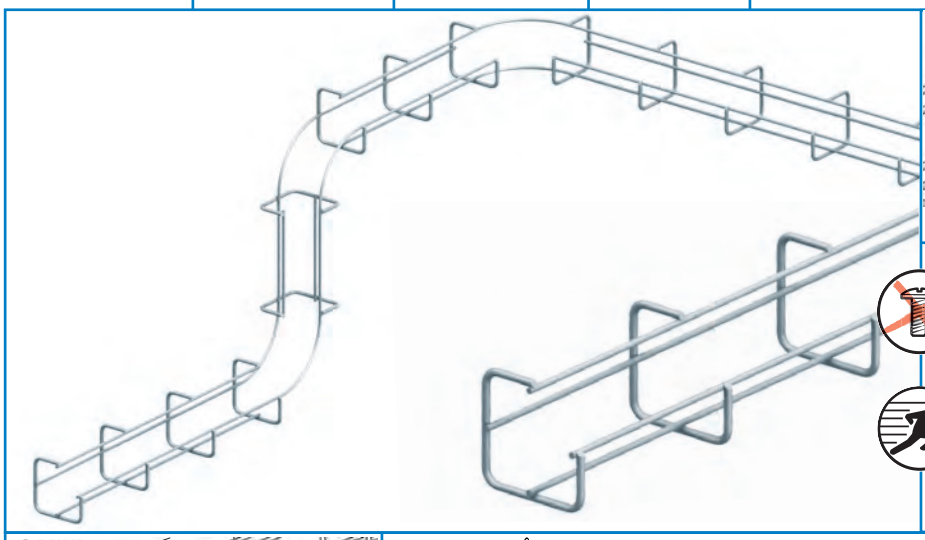

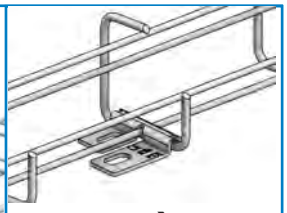

G-MINI →FTX

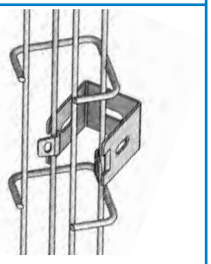

G-MINI →UC35

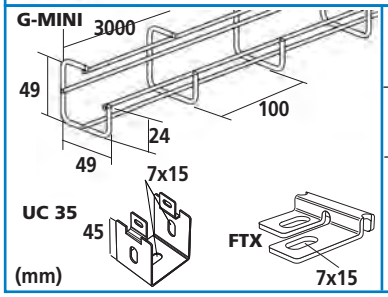

	ℓ	KG	GS	EZ	GC	304L	316L
	mm	Kg/m					
G-MINI	-	0,40	-	430 111	-	-	430 114
	mm	Kg/1					
UC 35	35	0,05	586 160	-	586 163	-	586 164
					DC		
FTX	37	0,02	586 180	-	586 183	-	586 184

CP

50 → 600 mm | CP L 2 m

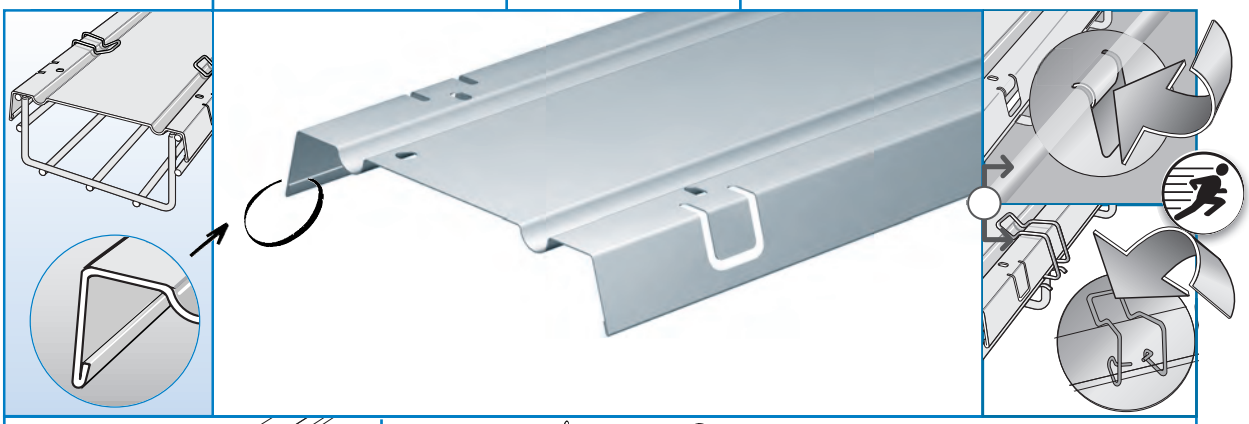

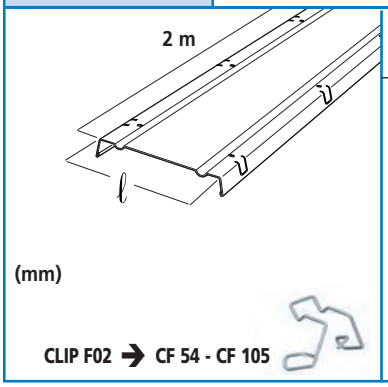

	ℓ mm	KG Kg/m	GS	GC	304L	316L
CP 50	71	0,4	646 010	646 013	-	646 014
CP 100	121	0,7	646 020	646 023	-	646 024
CP 150	171	1,1	646 030	646 033	-	646 034
CP 200	221	1,4	646 040	646 043	-	646 044
CP 300	322	2,0	646 050	646 053	-	646 054
CP 400	425	3,5	646 060	646 063	-	646 064
CP 450	475	3,4	646 090	646 093	-	-
CP 500	525	4,3	646 070	646 073	-	646 074
CP 600	625	5,0	646 080	646 083	-	646 084
CLIP F02	25	0,4	646 200	316L	→	646 204

COT

50 | L 3 m

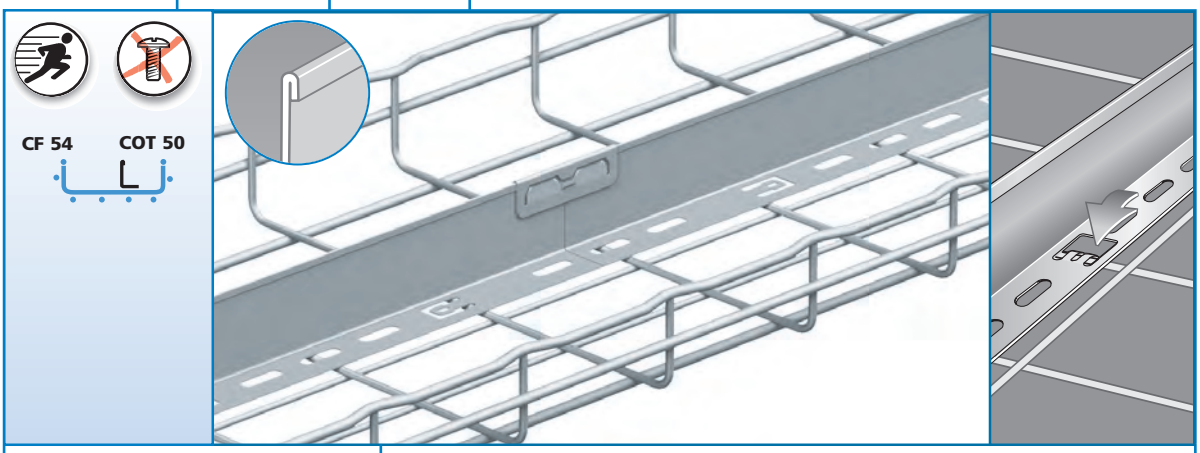

COT

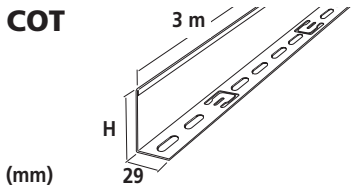

COT J

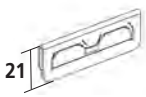

	H mm	KG Kg/m	GS	GC	304L	316L
COT 30	24	-	923 010	923 013	-	923 014
COT 50	48	0,5	923 020	923 023	-	923 024
COT 100	96	-	923 040	923 043	-	923 044
COT J	-	-	923 050	-	-	923 054

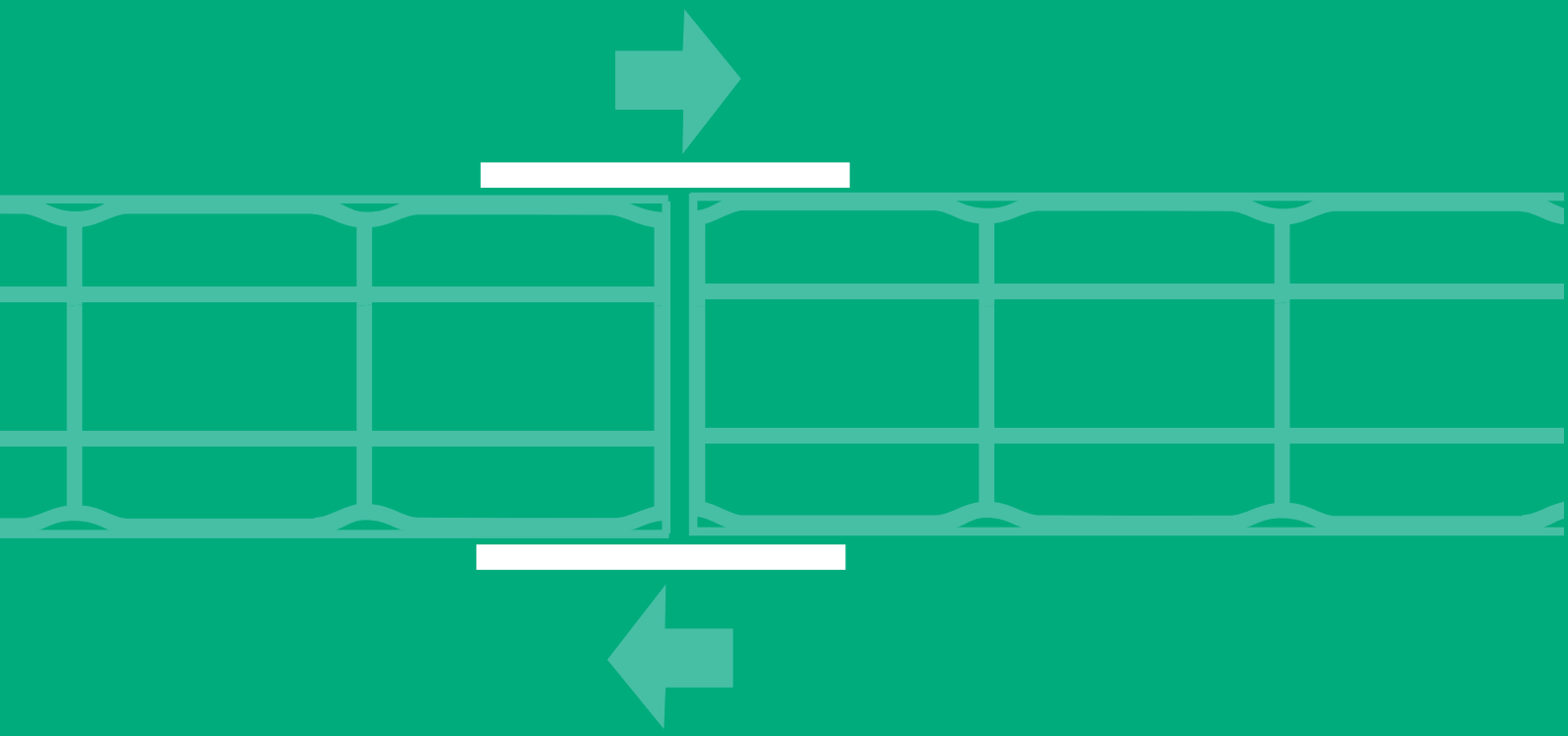

Couplers
Uniónes
Verbinder
Eclissages
Соединители
连接件
カプラー
وصلات تثبيت
Łączniki
Spojky
Spojky
Înnâdire
Összekötők
Spojnice
Spajanje spojnicama
Кабелни канали и закрепване

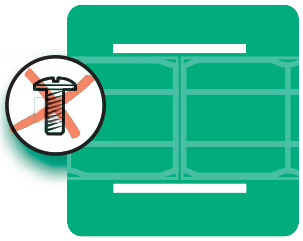

20

FAST COUPLERS
UNIONES RÁPIDAS
SCHNELLVERBINDER
ECLISSAGE RAPIDE
БЫСТРОЕ СОЕДИНЕНИЕ
快速连接件
スピード・カプラー
وصل سريع
SZYBKI MONTAŻ
RYCHLOSPOJKY
RÝCHLOSPOJKY
ECLISARE RAPIDA
GYORS ÖSSZEKÖTÉS
HITRE SPOJNICE
BRZO SPAJANJE SPOJNICAMA
БЪРЗО КАБЕЛНО ЗАКРЕПВАНЕ

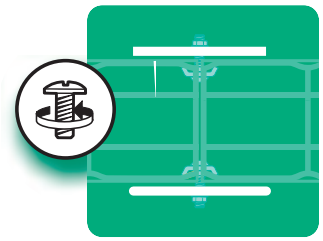

24

BOLTED COUPLERS
UNIONES CON TORMILLOS
VERBINDUNG MIT SCHRAUBEN
ECLISSAGE BOULONNÉ
СОЕДИНЕНИЕ БОЛТАМИ
螺栓连接件
ボルト締めカプラー
وصل مثبت بحزقة
POŁĄCZENIE ŚRUBOWE
ŠROUBOVANÉ SPOJKY
SKRUTKOVANÉ (SKRUTKOVÉ) SPOJKY
ECLISARE CU SURUBURI
CSAVAROS ÖSSZEKÖTÉS
SPOJNICE, PRITRJENE S SVORNIKI
SPAJANJE SPOJNICA VIJCIMA
КАБЕЛНО ЗАКРЕПВАНЕ С БОЛТОВЕ

AUTOCLIC

CF54 - CF105 | 50 → 600mm

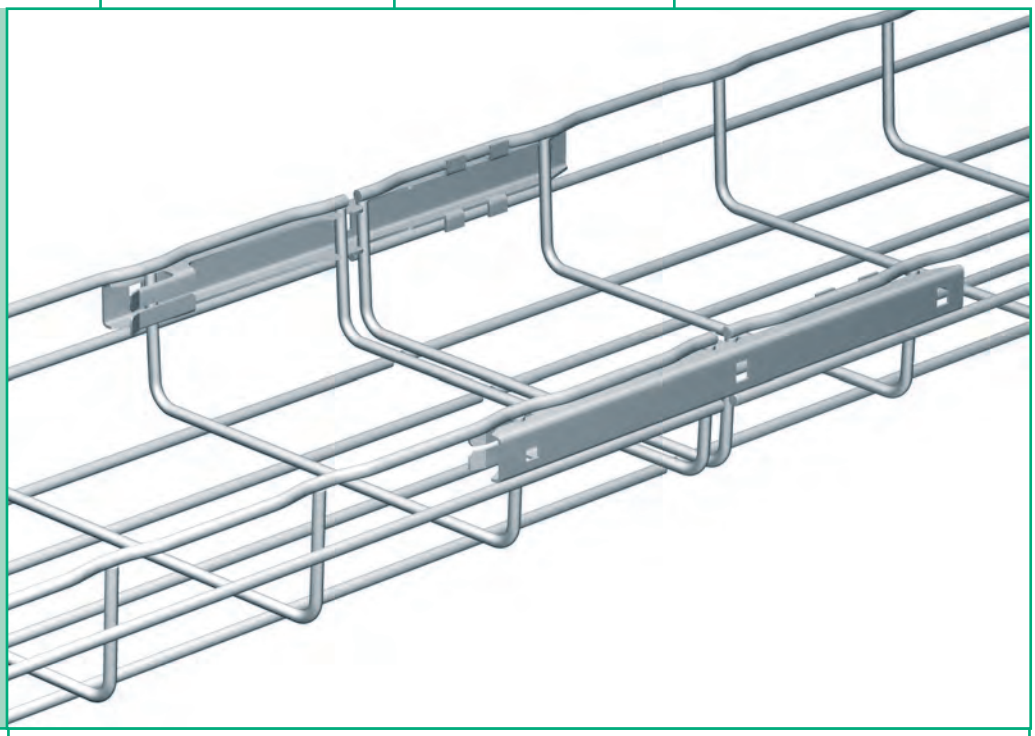

A = B =

23

25

mm	50		100		150 / 200		300		400 → 500		600	
	A	B	A	B	A	B	A	B	A	B	A	B
CF54	2	0	2	0	2	0	2	1	2	2	2	3
CF105			2	0	2	1	2	2	☹	☹	☹	☹

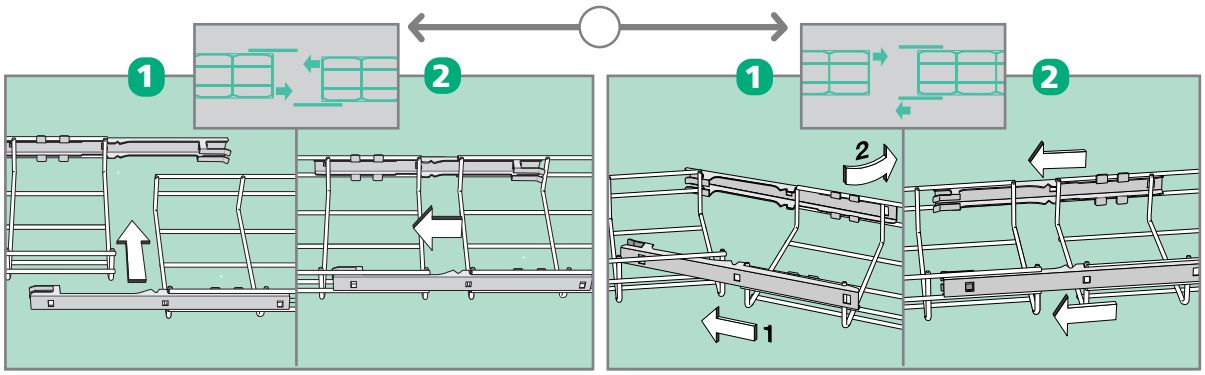

AUTOCLIC		Kg/1	GS	GC	304L	316L
AUTOCLIC	50	0,10	558 280	558 283	-	558 284

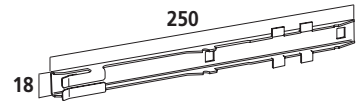

(mm)

EDRN

CF30 - CF54 - CF105 | 50 → 600mm

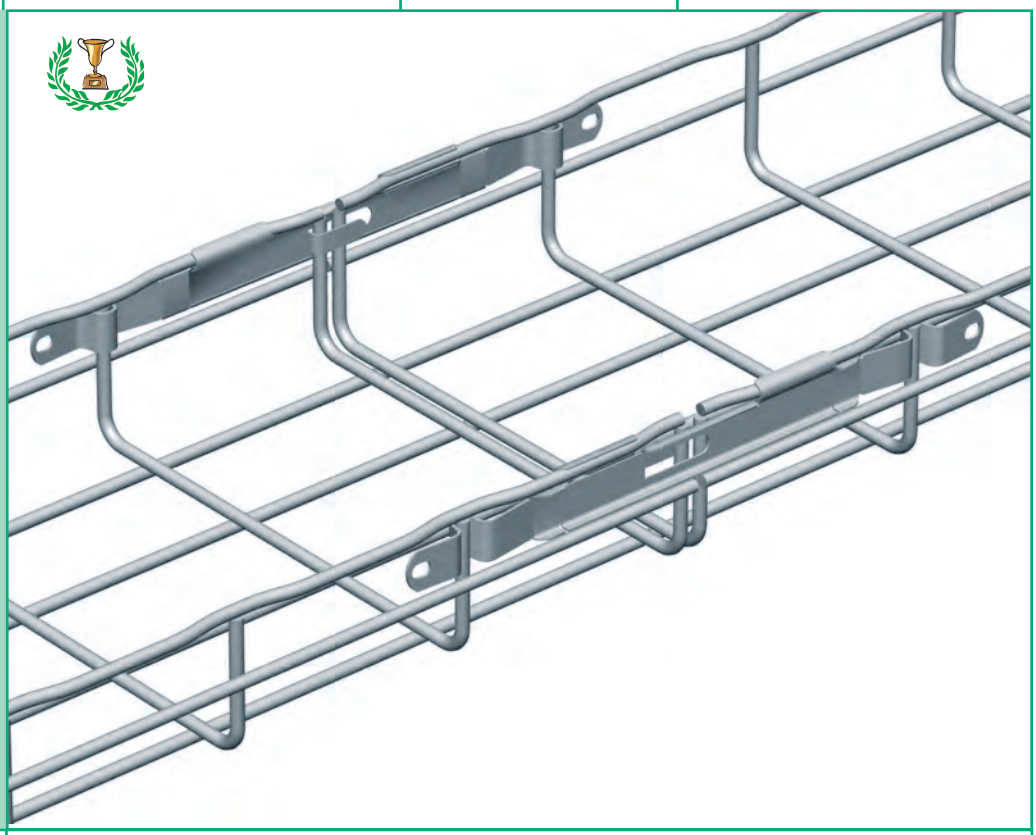

A =

B = 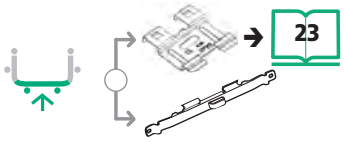

23

mm	50 / 100		150		200		300		400 / 450		500		600	
	A	B	A	B	A	B	A	B	A	B	A	B	A	B
CF30	2	0	2	0	2	1	2	1	2	2	2	2	2	3
CF54	2	0	2	1	2	1	2	1	2	2	2	2	2	3
CF105	2	1	2	1	2	1	2	2	2	3	2	3	2	3

1

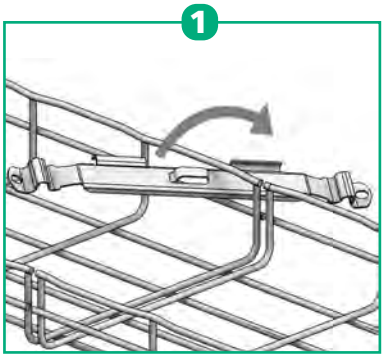

2

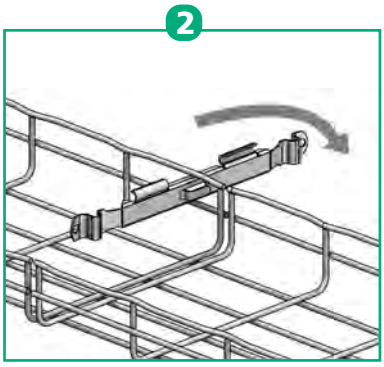

3

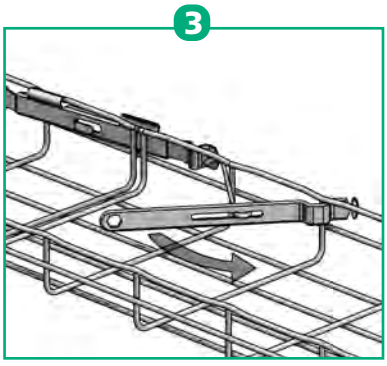

EDRN

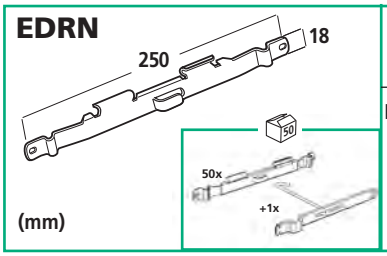

		Kg/1	EZ	DC	304L	316L
EDRN	50	0,08	558 241	558 247	-	-

EDS

CF30 - CF54 - CF105 | 50→600mm

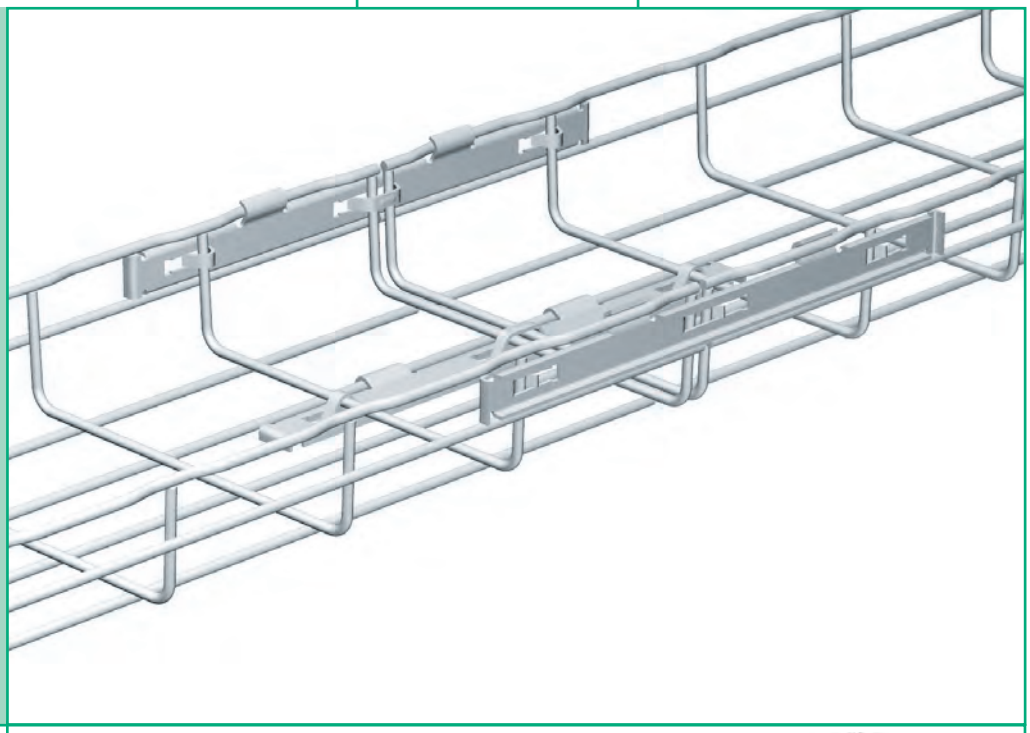

A =

B =

23

mm	50 / 100		150		200		300		400 → 500		600	
	A	B	A	B	A	B	A	B	A	B	A	B
CF30	2	0	2	0	2	1	2	1	2	2	2	2
CF54	2	0	2	1	2	1	2	1	2	2	2	2
CF105	2	1	2	1	2	1	2	2	2	3	2	3

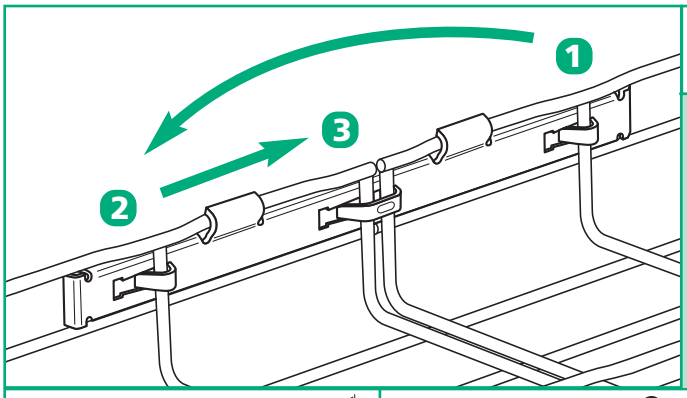

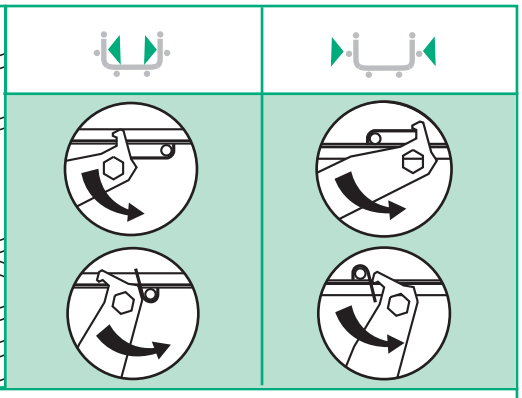

EDS

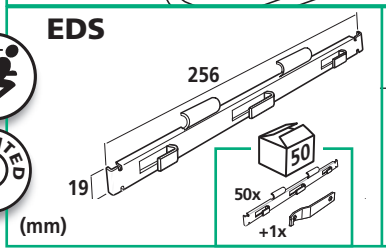

		Kg/1	GS	GC	304L	316L
EDS	50	0,07	*558 270*	*558 273*	-	*558 274*

CEFAS

CF30→CF105 | 100→600mm

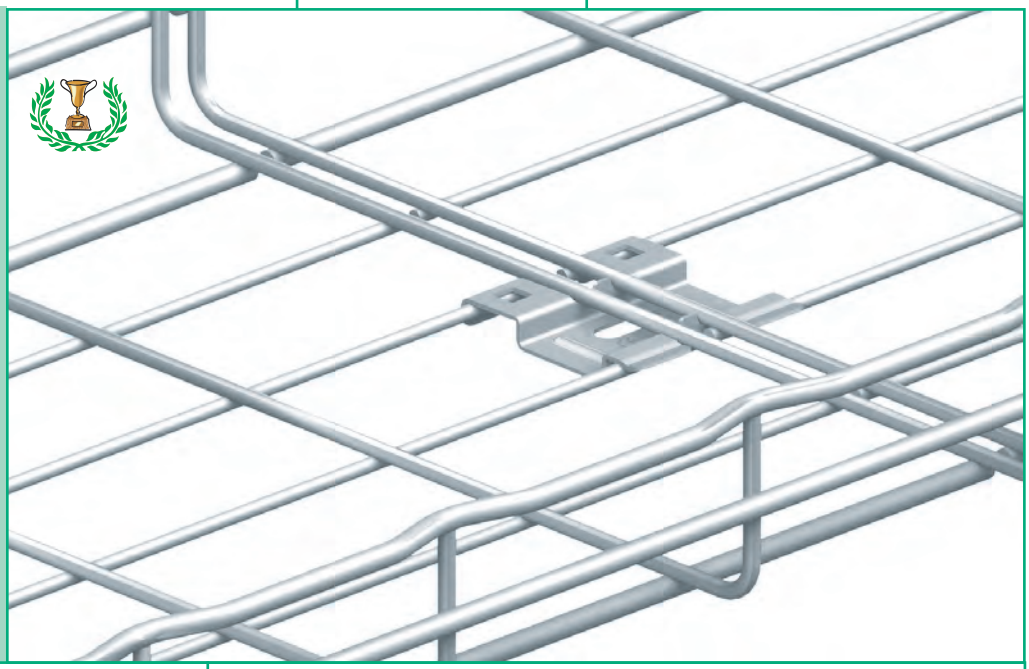

CEFAS

(mm)

		Kg/1	GS	DC	304L	316L
CEFAS	50	0,04	558 410	558 417	-	558 414

FASLOCK

CF30→CF105 | 100→600mm

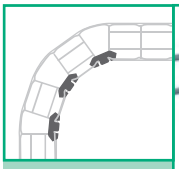

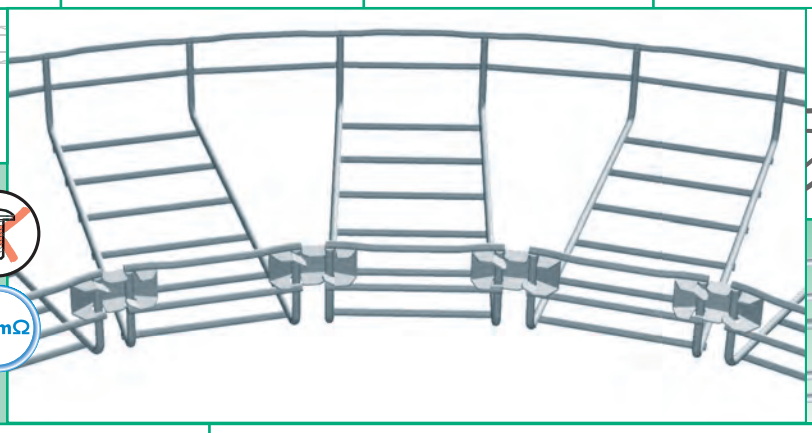

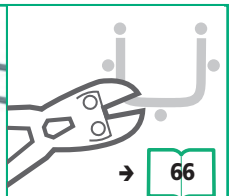

→ 66

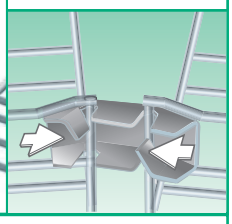

FASLOCK

(mm)

		Kg/	GS /	DC /	304L	316L /
FASLOCK S	25	0,2	558 340	558 347	-	558 344
FASLOCK XL	25	0,3	558 320	558 327	-	558 324

ED 275

CF30 - CF54 - CF 105 | 50→600mm

R<1mΩ

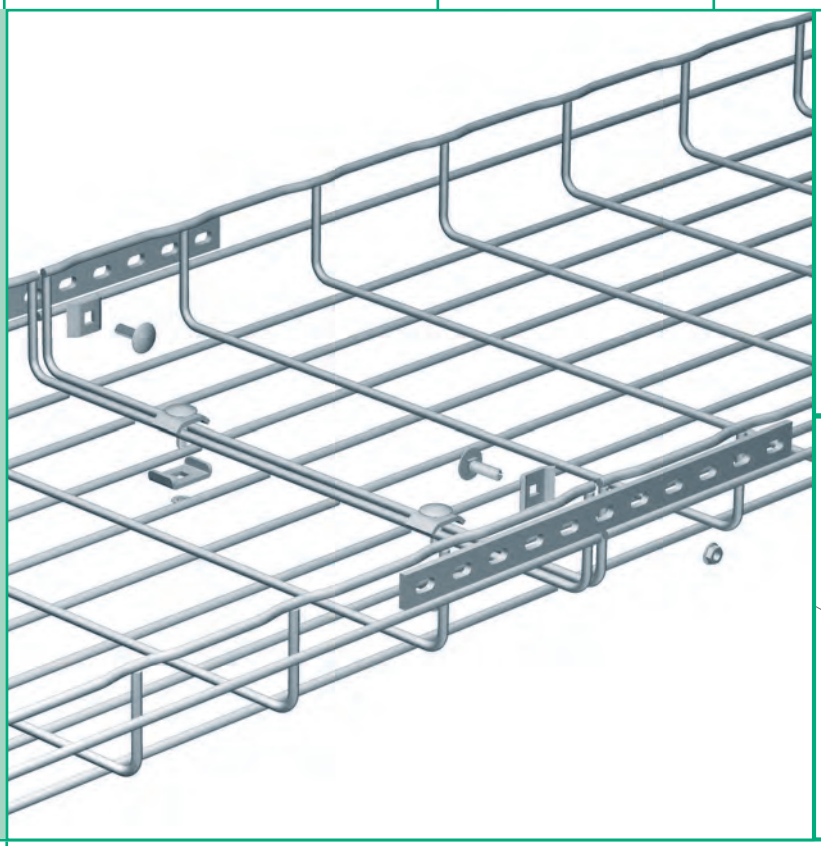

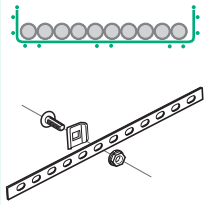

BTRCC 1x
CE 25 1x
ED 275 1x

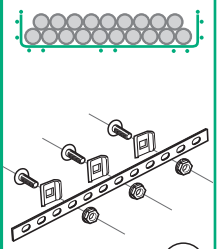

BTRCC 3x
CE 25 3x
ED 275 1x

A = B =

mm	50 / 100		150		200		300		400 → 450		500		600	
	A	B	A	B	A	B	A	B	A	B	A	B	A	B
CF30	2	0	2	0	2	1	2	1	2	2	2	2	2	3
CF54	2	0	2	1	2	1	2	1	2	2	2	2	2	3
CF105	2	1	2	1	2	1	2	2	2	3	2	3	2	3

ED 275

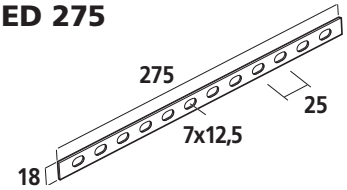

BTRCC

CE 25

(mm)

		Kg/1	EZ	GC	304L	316L
ED 275	50	0,65	558 221	558 223	-	558 224

		Kg/	EZ /	DC /	304L	316L /
BTRCC 6x20	100	0,9	801 011	801 017	-	801 014
CE 25	50	0,4	558 011	558 013	-	558 014

BTRCC =

CE 25 - CE 30

CF30 - CF54 - CF105 | 50→600mm

R<1mΩ

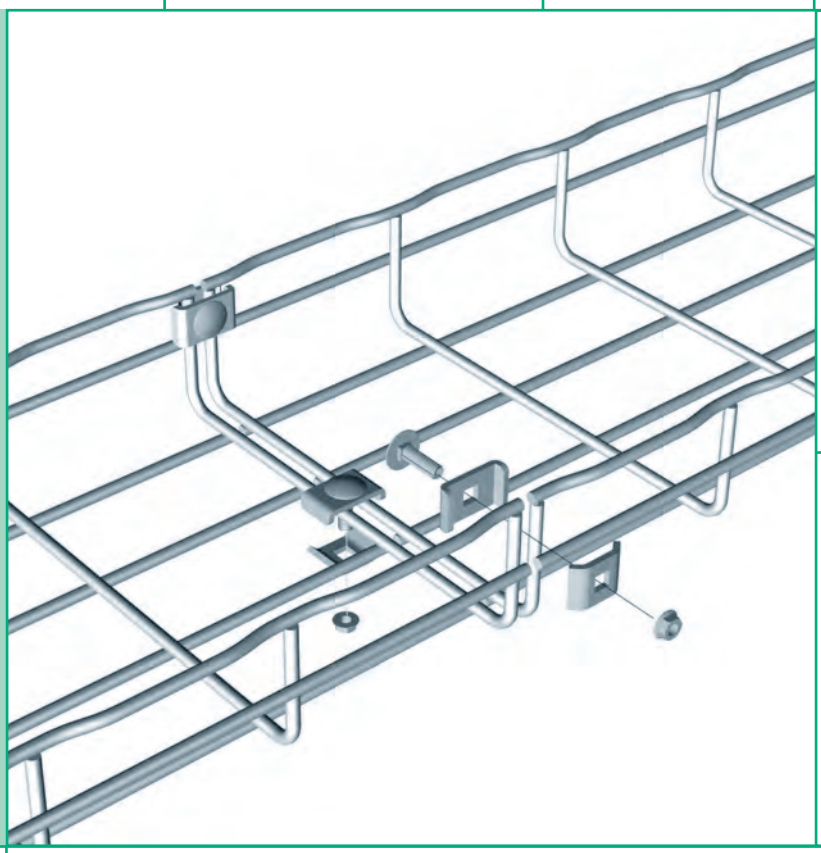

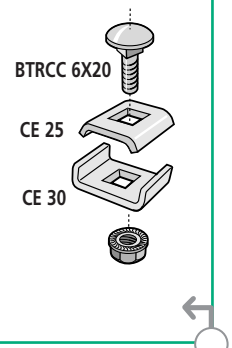

A = B =

mm	50		100 / 150		150		200		300		400 → 450		500		600	
	A	B	A	B	A	B	A	B	A	B	A	B	A	B	A	B
CF30 - CF54	2	0	2	1	2	1	2	1	2	2	2	2	2	2	2	3
CF105			2	1	2	1	2	1	2	2	2	3	2	3	2	3

CE 25 - CE 30 - BTRCC

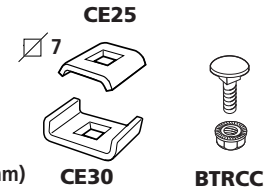

CE 25 VS - CE 30 ES

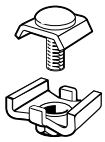

CE 25 VS - CE 30 - EEC6

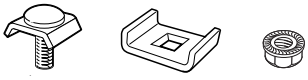

		Kg	EZ	DC	304L	316L
CE 25	50	0,4	558 011	558 013	-	558 014
CE 30	50	0,8	558 041	558 043	-	558 044
BTRCC 6x20	100	0,9	801 011	801 017	-	801 014
KITASSTR*	50	1,6	558 081	558 087	-	-
CE 25 VS	50	0,8	*558 021*	*558 027*	-	-
CE 30 ES	50	0,9	*558 031*	*558 037*	-	-
KITASSVS*	50	1,6	558 071	-	-	-
KITINOX	50	1,9	-	-	-	558 924

*KITASSTR = CE25+CE30+BTRCC
KITASSVS = CE25VS+CE30ES

ب

Wall mounting
Instalación mural
Wandbefestigung
Pose murale
Настенный монтаж
墙面安装
壁面取付
تركيب على الحائط
Mocowanie do ściany
Instalace na zeď
Inštalácia na stenu
Fixare pe perete
Fali szerelés
Stenska namestitev
Zidno postavljanje
Закрепване на стена

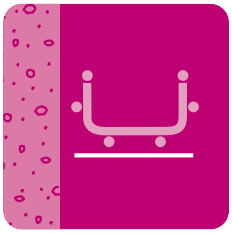

28

LIGHT DUTY
CARGAS LIGERAS
LEICHTE BELASTUNG
CHARGES LEGERES
СЛАБАЯ НАГРУЗКА
轻承载力
荷重小
حمولات خفيفة
LEKKIE ZAWIESZENIA
LÉHKÉ ZATÍŽENÍ
ĽAHKÉ ZAŤAŽENIE
ELEMENTE USOARE
KIS TEHERBÍRÁSÚ
LAHKE OBREMENITVE
LAGANA OPTEREĆENJA
ЛЕКИ ТОВАРИ

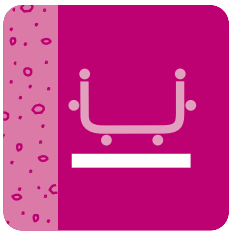

30

MEDIUM DUTY
CARGAS MEDIAS
MITTLERE BELASTUNG
CHARGES MOYENNES
СРЕДНЯЯ НАГРУЗКА
中度承载力
荷重中
حمولات متوسطة
ŚREDNIA WYTRZYMAŁOŚĆ
STŘEDNÍ ZATÍŽENÍ
STREDNÉ ZAŤAŽENIE
SUSPENSIE MEDIE
KÖZEPES TEHERBÍRÁSÚ
SREDNJE OBREMENITVE
SREDNJA OPTEREĆENJA
СРЕДНИ ТОВАРИ

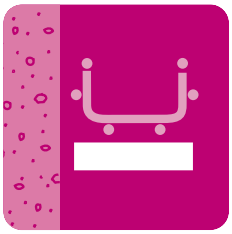

33

HEAVY DUTY
CARGAS PESADAS
SCHWERE BELASTUNG
CHARGES LOURDES
БОЛЬШАЯ НАГРУЗКА
重承载力
荷重大
حمولات ثقيلة
WYSOKA WYTRZYMALOŚĆ
TĚŽKÉ ZATÍŽENÍ
ŤAŽKÉ ZAŤAŽENIE
SUSPENSIE GREA
NAGY TERHELHETŐSÉGŰ
TEŽKE OBREMENITVE
TEŠKA OPTEREĆENJA
ТЕЖКИ ТОВАРИ

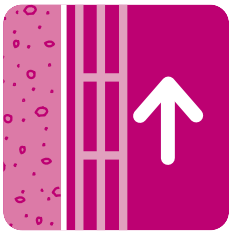

34

HORIZONTAL OR VERTICAL EDGE
SOBRE CANTOS O SUBIDA VERTICAL
MONTAGEN ODER STEIGETRASSEN
SUR CHANT OU REMONTÉE VERTICALE
ГОРИЗОНТАЛЬНЫЙ ИЛИ ВЕРТИКАЛЬНЫЙ МОНТАЖ
水平或垂直安装
垂直ケーブルケース
على حرف أو سكة عمودية
MONTAŻ PIONOWY LUB POZIOMY
NOSNÍK PRO HORIZONTÁLNÍ CI VERTIKÁLNÍ VEDENÍ
NOSNÍK PRE HORIZONTÁLNE ALEBO VERTIKÁLNE VEDENIE
IN CÂMP SAU URCAT ÎN PLAN VERTICAL
VÍZSZINTES, (VAGY FÜGGŐLEGES SZERELÉSI) MÓDSZEREK
ROBNO ALI VERTIKALNA DVIGANJA
RUBNO ILI VERTIKALNO PODIZANJE
НА РЪБ ИЛИ ВЕРТИКАЛНО

UC 50

CF30 - CF54 | 50mm

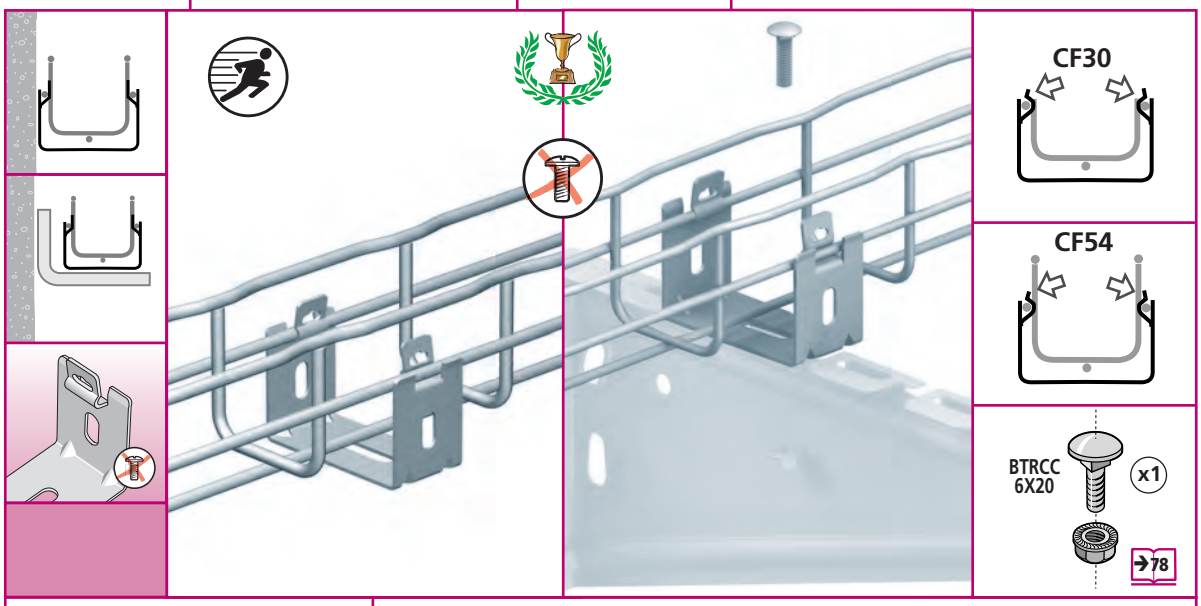

UC 50

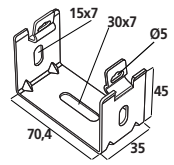

(mm)

	Kg/100	daN	GS	GC	304L	316L
UC 50	7,0	12	586 040	586 043	-	586 044

CAT 40

CF30 - CF54 | 50mm

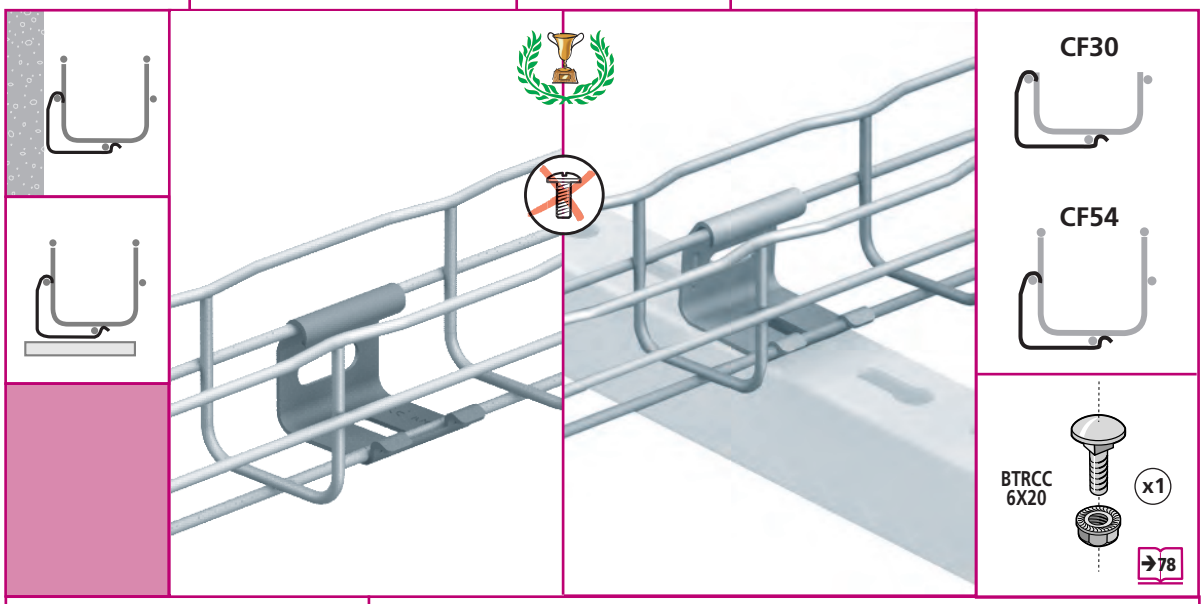

CAT 40

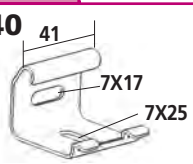

(mm)

	Kg/100	daN	GS	DC	304L	316L
CAT 40	5,0	20	586 190	586 197	-	586 194

CM 50

CF54 | 50mm

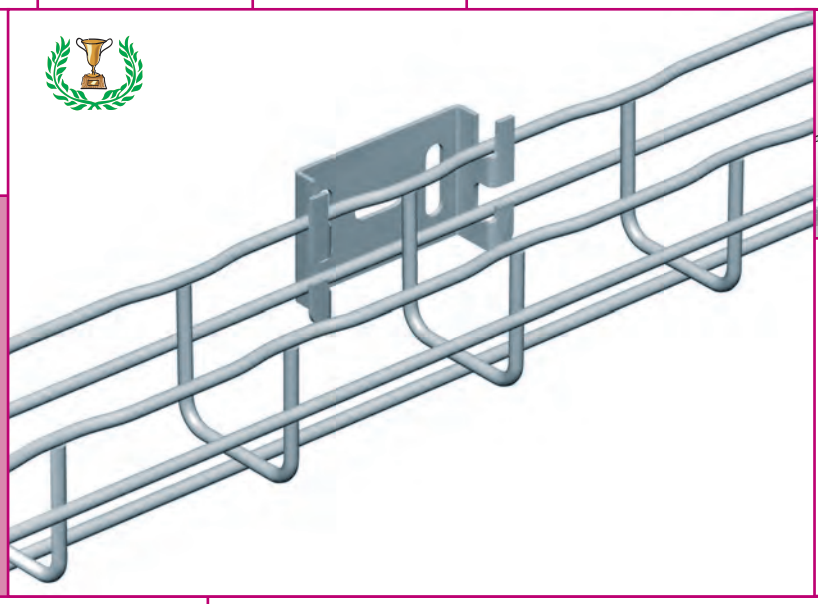

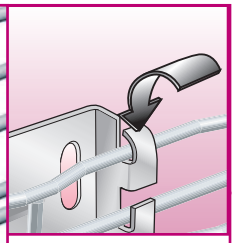

CM 50

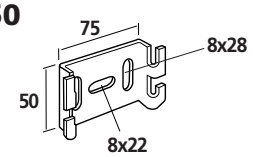

(mm)

	KG Kg/1	F daN	GS	GC	304L	316L
CM50	0,1	100	586 060	586 063	-	586 064

CM 50 XL

CF54 | 50 → 100mm

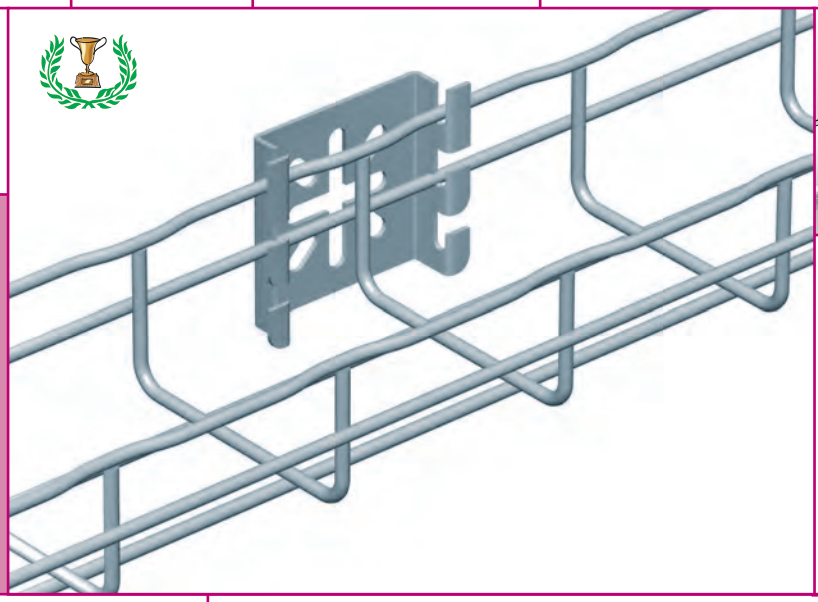

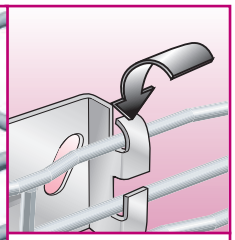

CM 50XL

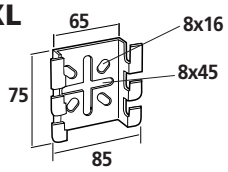

(mm)

	KG Kg/1	F daN	GS	GC	304L	316L
CM50XL	0,1	100	586 130	586 133	-	586 134

CSN

CF30 - CF54 | 100 → 300mm

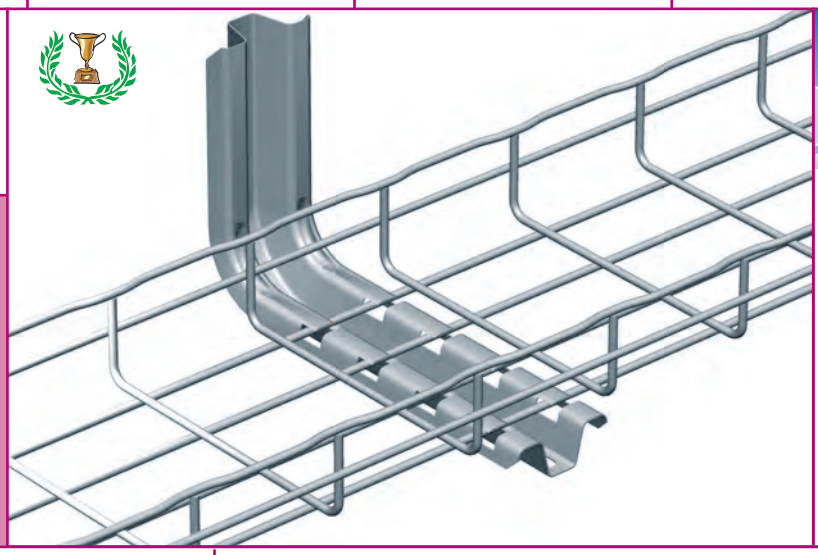

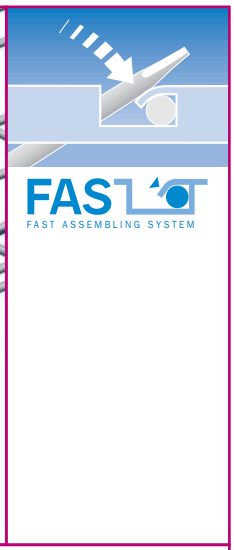

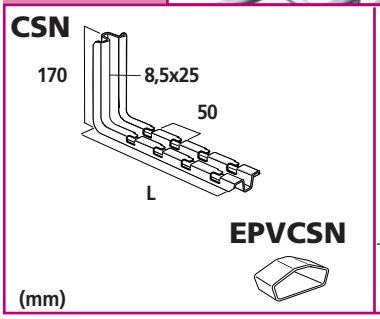

	L mm	Kg/1	F DaN	GS	GC	304L	316L
CSN 100	178	0,4	130	556 100	*556 103*	-	556 104
CSN 150	228	0,5	110	556 110	*556 113*	-	556 114
CSN 200	278	0,5	85	556 120	*556 123*	-	556 124
CSN 300	378	0,6	73	556 130	*556 133*	-	556 134
	mm	Kg/100	DaN	PVC			
EPVCSN		0,5		559 605	-	-	-

CSNC

CF30 - CF54 | 100 → 300mm

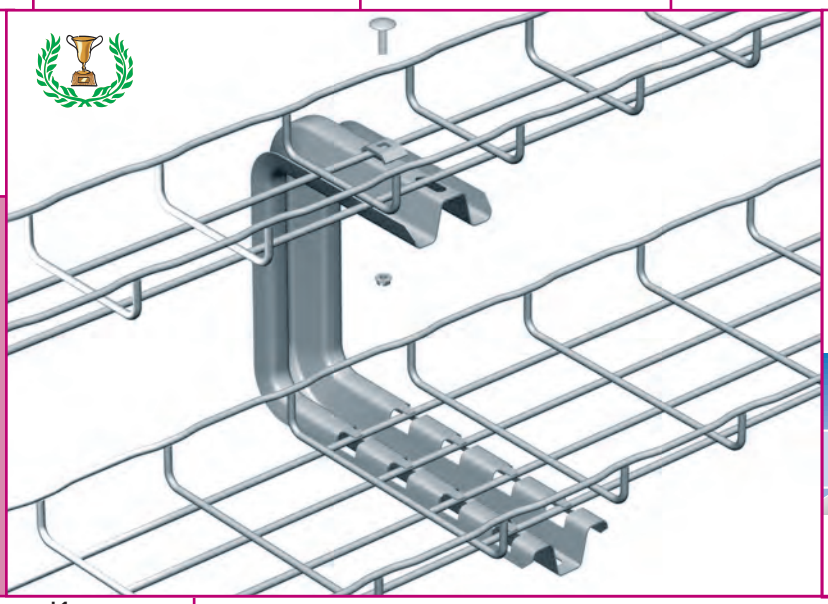

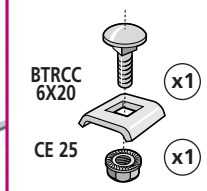

→78

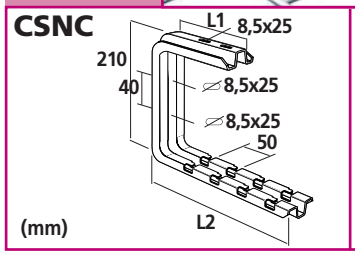

	L_1 mm	L_2 mm	Kg/1	F DaN	GS	GC	304L	316L
CSNC 100	170	178	0,6	120	*556 300*	*556 303*	-	*556 304*
CSNC 150	170	228	0,7	100	*556 310*	*556 313*	-	*556 314*
CSNC 200	170	278	0,8	80	*556 320*	*556 323*	-	*556 324*
CSNC 300	288	378	0,9	70	*556 330*	*556 333*	-	-

CU 100→300

CF30 - CF54 - CF105 | 100→300mm

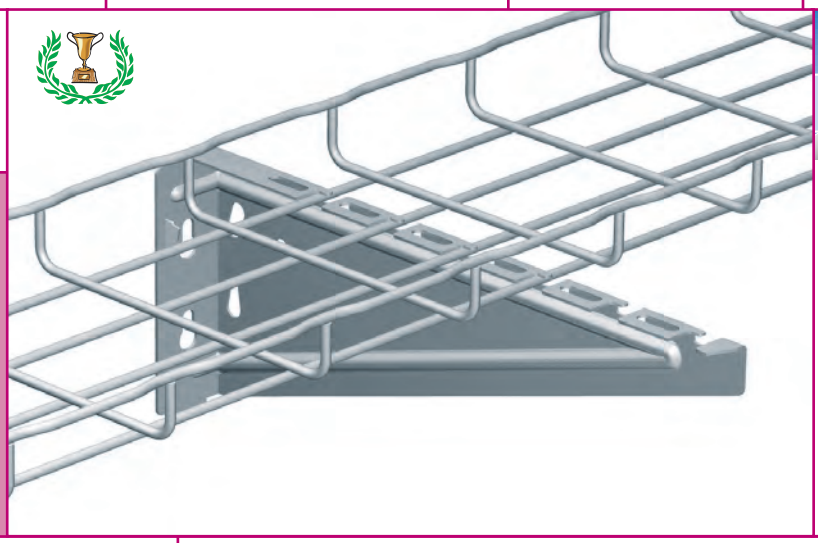

FAST ASSEMBLING SYSTEM

PATENTED

CU 100→300

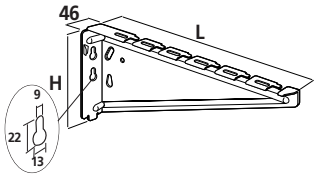

	L mm	H mm	Kg/1	F daN	GS	GC	304L	316L
CU 100	157	85	0,1	45	557 410	557 413	-	557 414
CU 150	207	124	0,2	135	557 420	557 423	-	557 424
CU 200	257	139	0,2	110	557 430	557 433	-	557 434
CU 300	357	139	0,3	120	557 440	557 443	-	557 444

CG 100 →300

CF30 - CF54 | 100→300mm

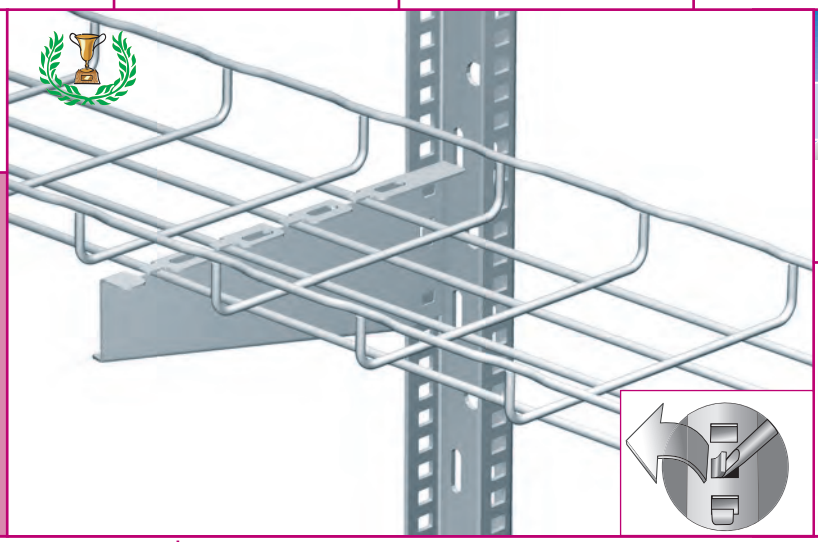

FAST ASSEMBLING SYSTEM

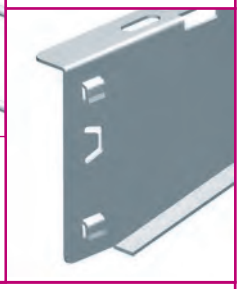

PATENTED

CG

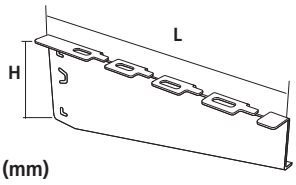

(mm)

	L mm	H mm	Kg/1	F daN	GS	GC	304L	316L
CG 100	153	73	0,1	55	557 920	-	-	557 924
CG 150	203	73	0,1	50	557 930	-	-	557 934
CG 200	253	87	0,2	65	557 940	-	-	557 944
CG 300	353	87	0,3	70	557 950	-	-	557 954

CU 400→600

CF30 - CF54 - CF105 | 400→600mm

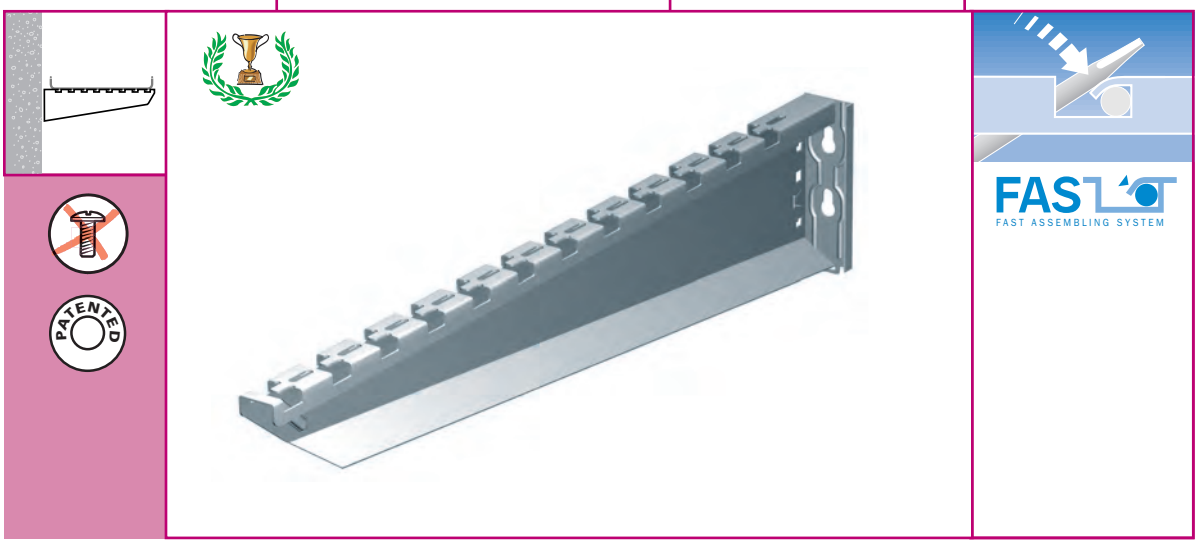

CU 400→600

CF30 - CF54 - CF105 | 400→600mm

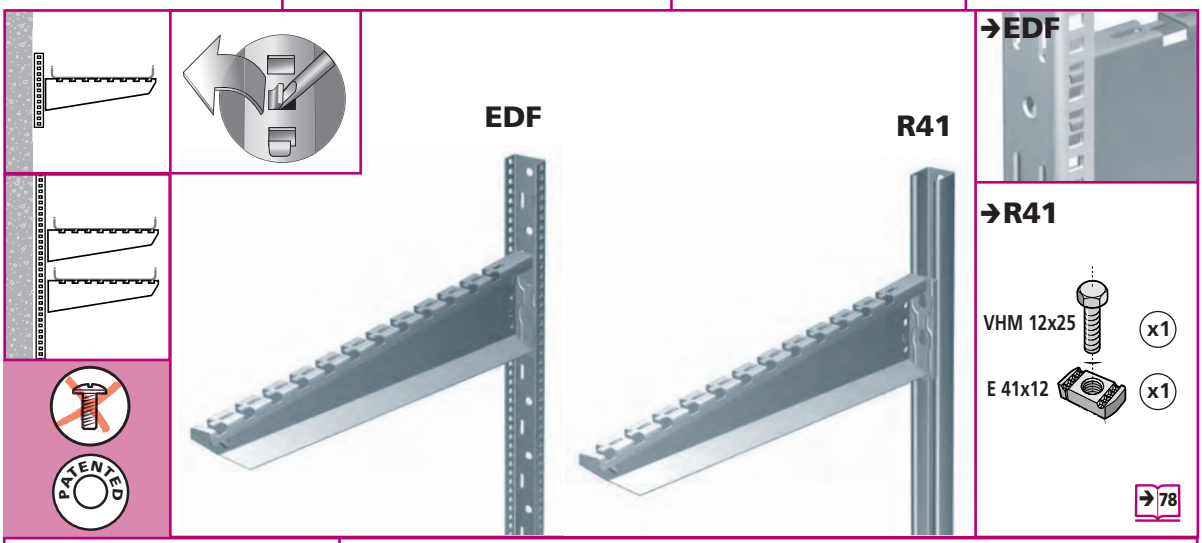

CU 400→600

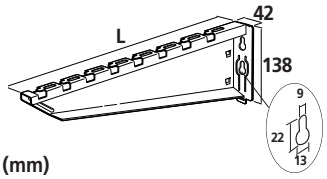

EDF

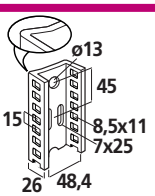

R41

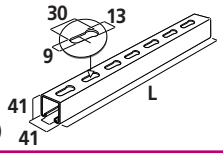

	L mm	H mm	KG Kg/1	DaN		GS	GC	304L	316L
CU 400	457	138	0,8	105	115	557 450	557 453	-	557 454
CU 500	557	138	1,3	220	160	557 460	557 463	-	557 464
CU 600	657	138	2,9	200	145	557 470	557 473	-	557 474
EDF 2000	2000		2,5			*561 010*	*561 013*	-	*561 014*
R41S3000	3000		2,5			595 520	595 523	-	595 524*

* 2mm

78

C41S

CF30 - CF54 - CF105 | 100→600mm

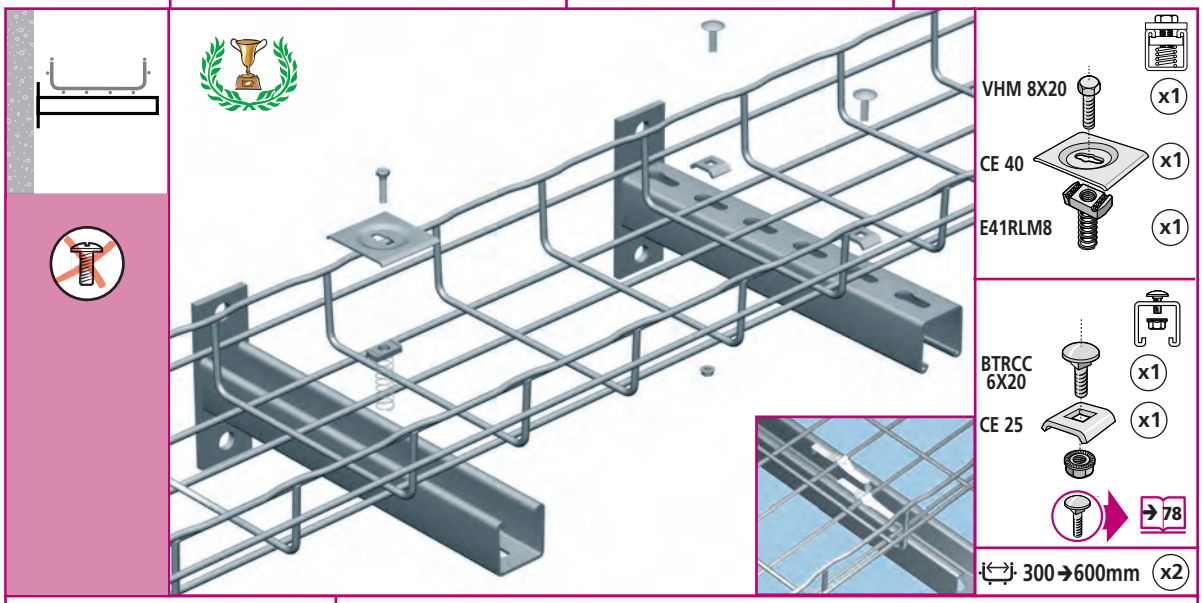

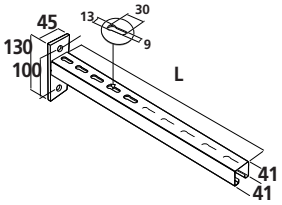

(mm)

	L mm	H mm	Kg/1	F DaN	GS	GC	304L	316L
C41S150	150	130	0,6	500	-	595 013	-	595 014
C41S200	200	130	0,7	450	-	595 023	-	595 024
C41S300	300	130	0,9	340	-	595 033	-	595 034
C41S400	400	130	1	270	-	595 043	-	595 044
C41S500	500	130	1,4	270	-	595 053	-	595 054
C41S600	600	130	1,6	220	-	595 063	-	595 064

FASTRUT 41

CF30 - CF54 - CF105 | 100 → 600mm

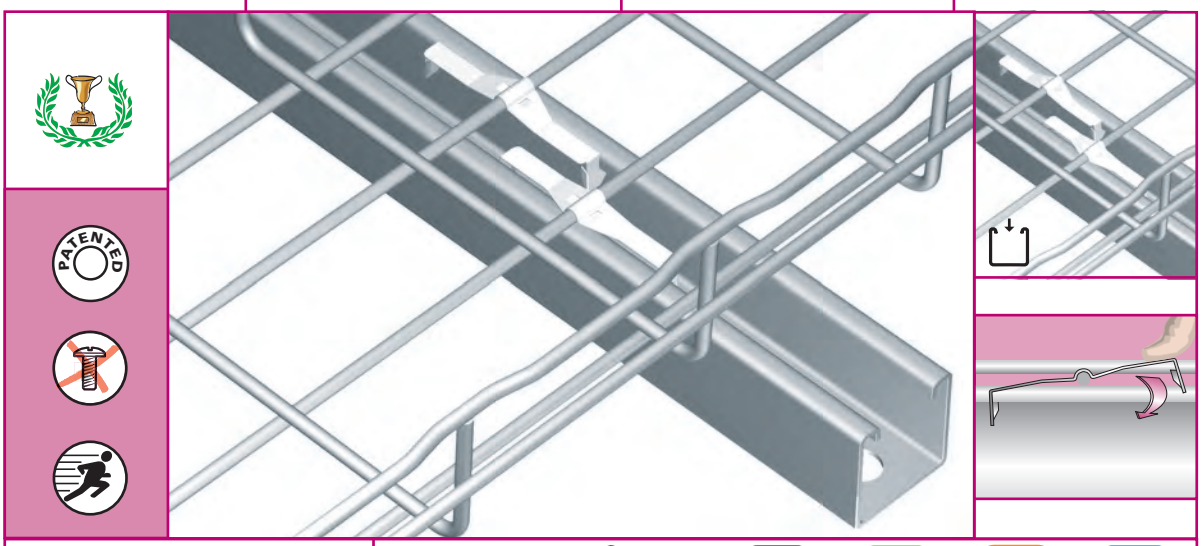

FASTRUT 41

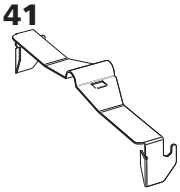

(mm)

	L mm	Kg/50	/	GS	DC	304L	316L
FS 41	73	0,3	50	-	599 007	-	599 004

R15 - R25 - R35 - R55

CF30 - CF54 - CF105

100 → 600mm

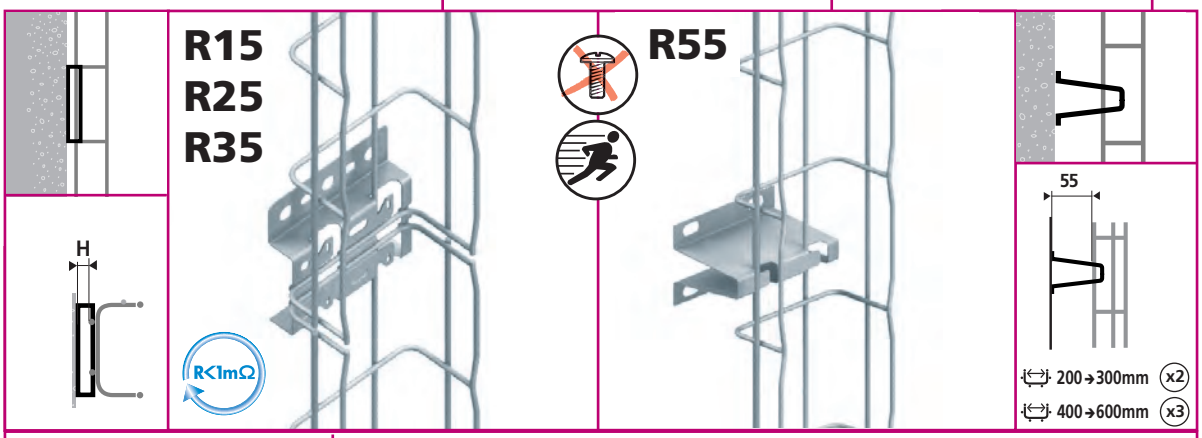

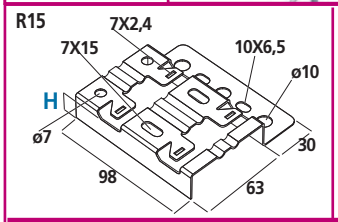

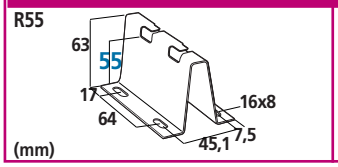

	H mm	KG Kg/1	F daN	GS	DC	304L	316L
R15	15	0,1	100	586 170	586 173	-	586 174
R25	25	0,1	100	586 640	586 647	-	-
R35	35	0,1	50	586 650	586 657	-	-
R55	55	0,1	45	586 080	586 083	-	586 084

UC 50

CF30 - CF54

50mm

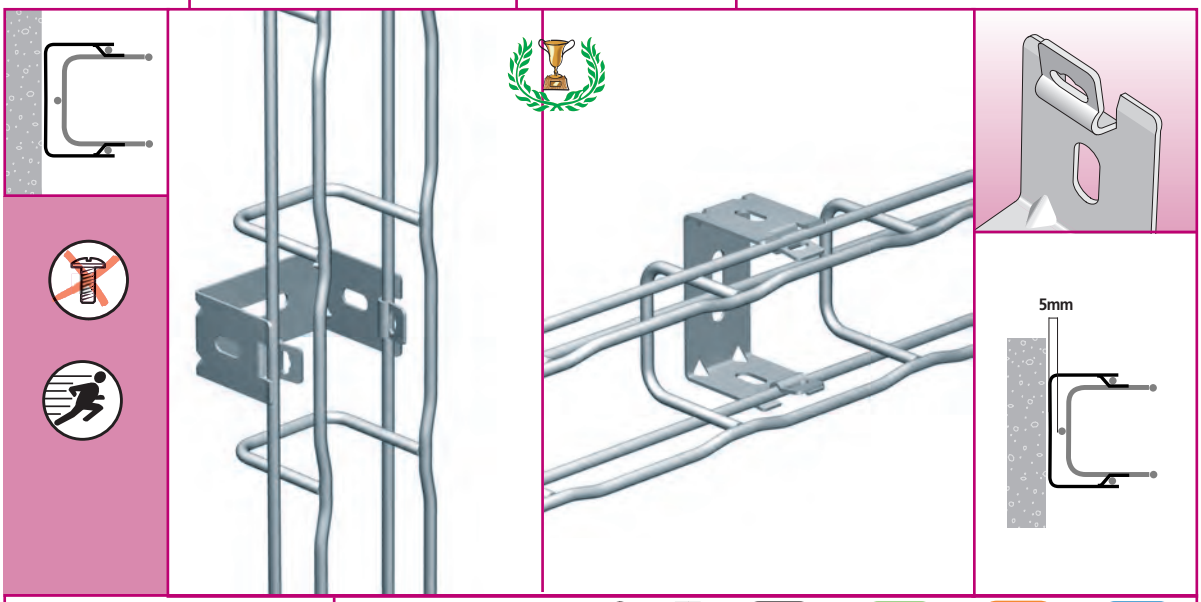

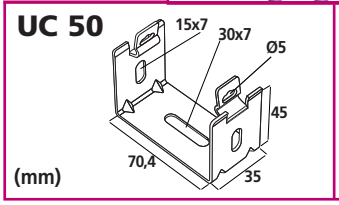

	H mm	KG Kg/100	F DaN	GS	GC	304L	316L
UC 50		7	12	586 040	586 043	-	586 044

CM50XL

CF30 - CF54 | 100mm

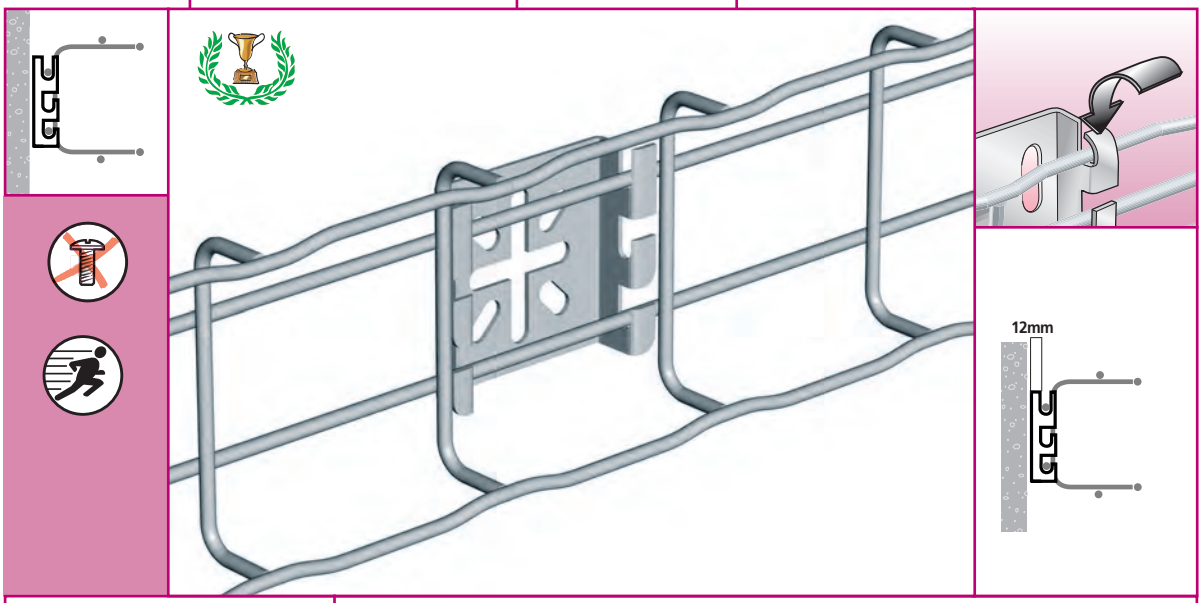

CM 50XL

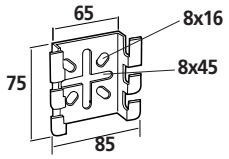

(mm)

	Kg/1	DaN	GS	GC	304L	316L
CM50XL	0,1	100	586 130	586 133	-	586 134

RCSN

CF30 - CF54 - CF105 | 100 → 600mm

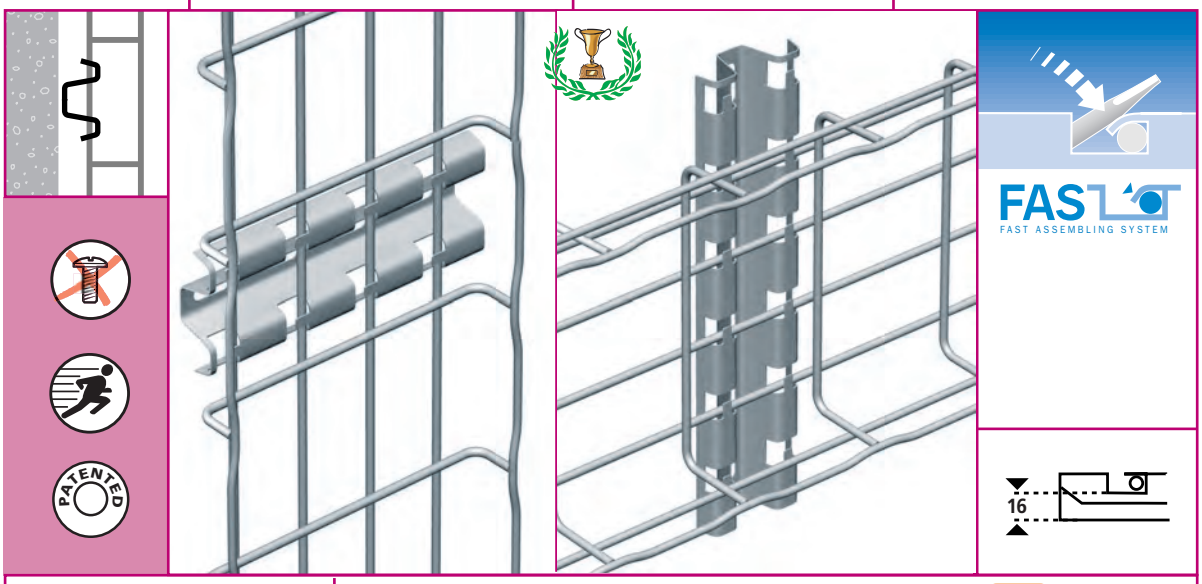

RCSN

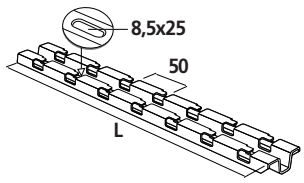

(mm)

	L mm	Kg/1	DaN	GS	GC	304L	316L
RCSN 200	200	0,2	100	013 200	013 203	-	013 204
RCSN 300	300	0,3	100	013 300	013 303	-	013 304
RCSN 500	500	0,5	100	013 500	013 503	-	-
RCSN 1000	1000	1,1	100	013 010	013 013	-	013 014
RCSN 2000	2000	2,2	100	013 020	013 023	-	013 024
RCSN 3000	3000	3,4	100	013 030	013 033	-	013 034

Ceiling mounting
Instalación en el techo
Deckenbefestigung
Pose au plafond
Крепление к потолку
天花板安装
天井取付
تركيب على السقف
Mocowanie do sufitu
Instalace na strop
Inštalácia na strop
Suspendat
Mennyezeti szerelés
Namestitev na strop
Postavljanje na strop
Закрепване на таван

38

CENTRAL HANGERS
SUSPENSIÓN CENTRAL
ZENTRALE AUFHÄNGUNG
SUSPENSION CENTRALE
ЦЕНТРАЛЬНЫЕ ПОДВЕСЫ
中央悬吊
センター・サスペンション
تعليق مركزي
MOCOWANIE CENTRALNE
STŘEDOVÉ ZÁVĚSY
STREDOVÉ ZÁVESY
SUSPENSIE CENTRALA
KÖZPONTI FELFÜGGESZTÉS
SREDINSKO OBEŠENJE
SREDIŠNJE VJEŠANJE
ЦЕНТРАЛНО ОКАЧВАНЕ

42

MEDIUM DUTY PENDANTS
SOPORTES COLGANTES MEDIANOS
HÄNGESTIELE
PENDARDS MOYENS
ПРОФИЛИ ДЛЯ СРЕДНЕЙ НАГРУЗКИ
中型悬吊
中荷重ペンダント金具
علاقات متوسطة
ZAWIESZENIA DO ŚREDNICH OBCIĄZEŃ
NOSNÍK PRO STŘEDNÍ ZATÍŽENÍ
NOSNÍK PRE STREDNÉ ZAŤAŽENIE
CU SUSPENSIE MEDIE
KÖZEPES TERHELHETőSÉGŰ KONZOL
SREDNJA OBEŠANJA
SREDNJA VJEŠANJA
РЕЛСИ ЗА ОКАЧВАНЕ СРЕДНИ

39

C MOUNTING
MONTAGE EN LIRA
AUFHÄNGUNG MIT OFFENER SEITE
MONTAGE EN LYRE
МОНТАЖ С ПОМОЩЬЮ С-ОБРАЗНЫХ ДЕРЖАТЕЛЕЙ
C 型吊架
C 型取付金具
تركيب على شكل قيثارة
WSPORNIK SUFITOWY C
STROPNÍ KONZOLA C
STROPNÁ KONZOLA C
MONTAJ IN LIRA
SZERELÉS C SÍNNEL
MONTAŽA V OBLIKI ČRKE C
MONTIRANJE U OBLIKU LIRE
МОНТИРАНЕ НА ЛИРА

45

HEAVY DUTY PENDANTS
SOPORTES COLGANTES PESADOS
SCHWERHÄNGESTIELE
PENDARDS LOURDS
УСИЛЕННЫЕ ПОТОЛОЧНЫЕ ПРОФИЛИ
重型悬吊
大荷重ペンダント金具
علاقات ثقيلة
ZAWIESZENIA WYSOKO WYTRZYMAŁE
NOSNÍK PRO TĚŽKÉ ZATÍŽENÍ
NOSNÍK PRE ŤAŽKÉ ZAŤAŽENIE
CU SUSPENSIE GREA
NAGY TEHERBÍRÁSÚ KONZOL
TEŽKA OBEŠANJA
TEŠKA VJEŠANJA
РЕЛСИ ЗА ОКАЧВАНЕ ТЕЖКИ

40

TRAPEZE
EN TRAPECIO
SCHAUKEL-AUFHÄNGUNG
EN BALANCELLE
КРЕПЛЕНИЕ К ПОТОЛКУ СО ШПИЛЬКАМИ
两侧悬吊
ゴンドラ型サスペンション
بشكل علاقة
MONTAŻ NA DWÓCH PRĘTACH GWINTOWANYCH
DVOJITY ZÁVĚS
DVOJITY ZÁVES
IN LEAGAN
KETTőS FELFÜGGESZTÉS
V ZIBANJU
GIBANJE
ОКАЧВАНЕ НА ЛЮЛКА

CEQ/UC50 - SF 50&100

CF30 - CF54 | 50 - 100mm

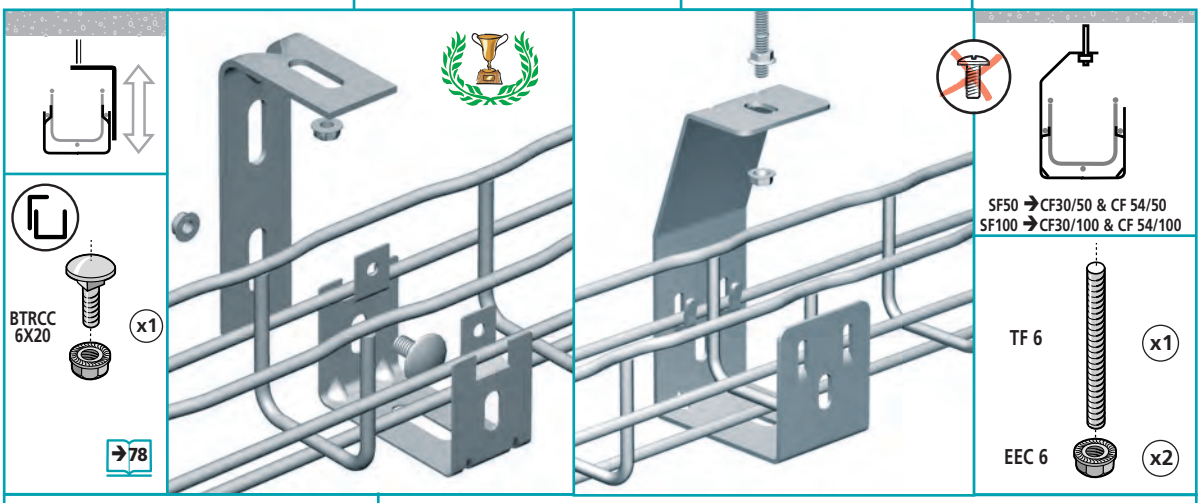

CEQ

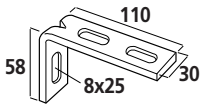

(mm)

UC 50

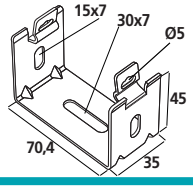

(mm)

SF 50 **SF 100**

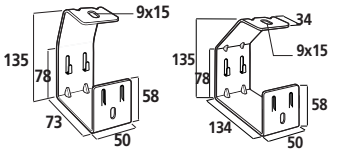

→CF30/50 & CF 54/50 →CF30/100 & CF 54/100

(mm)

	Kg/100	DaN	GS	GC	304L	316L
CEQ 100	8	12	557 300	*557 303*	-	557 304
UC 50	6	12	586 040	586 043	-	586 044
SF 50	2	30	586 140	586 143	-	586 144
SF 100	4	26	586 100	586 103		586 104

SAS

CF30-CF54-CF105 | 100 -150mm

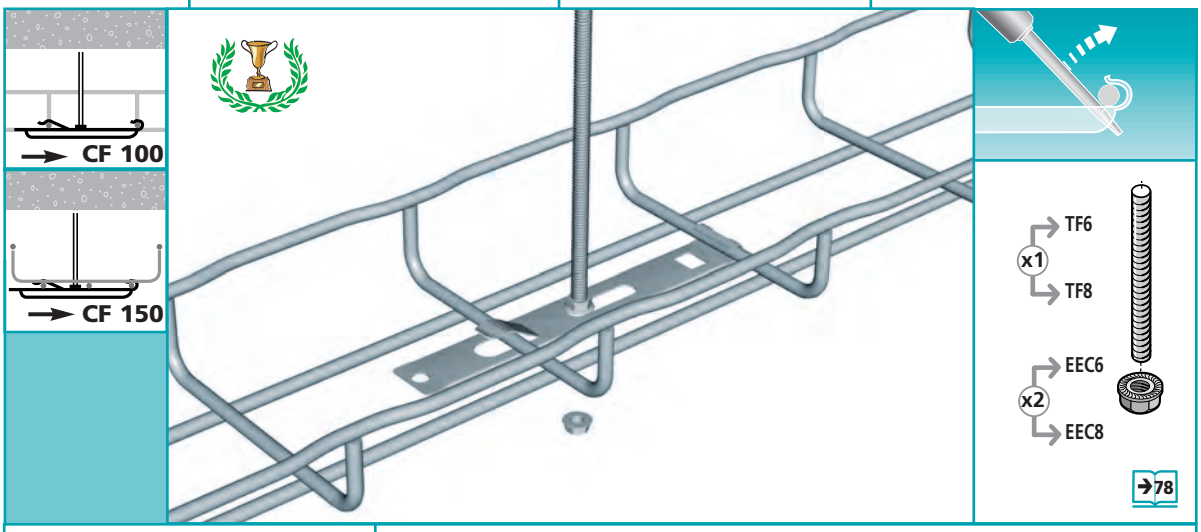

SAS

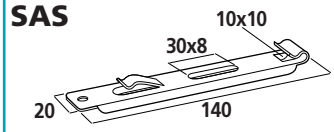

(mm)

		Kg/100	DaN	EZ	DC	304L	316L
SAS	50	3	60	586 031	586 037	-	-

SCF

CF30 - CF54 | 200→600mm

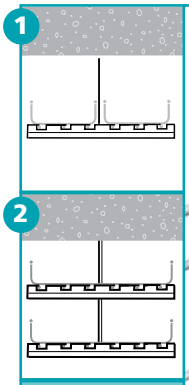

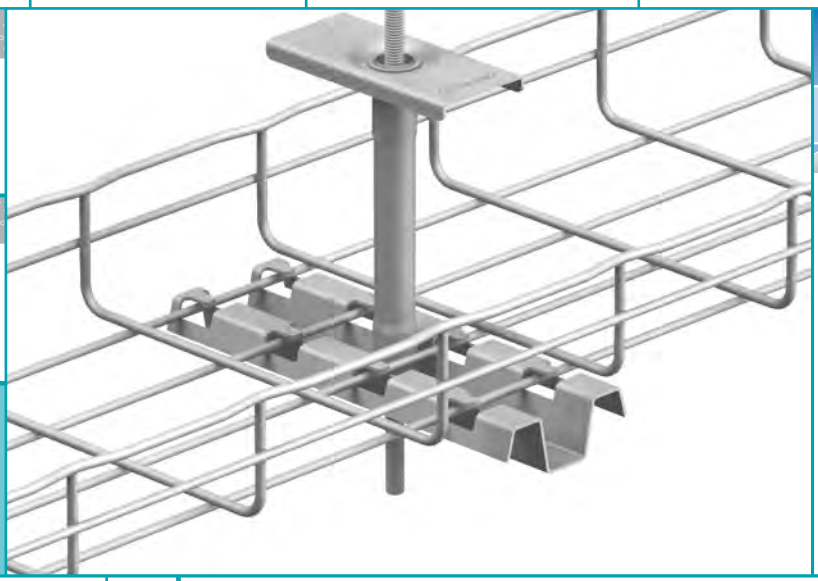

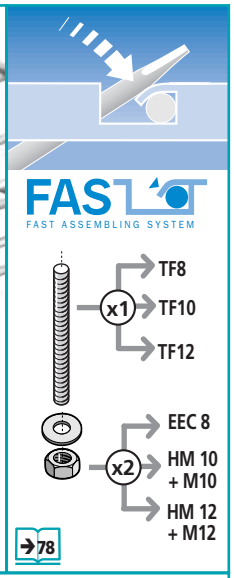

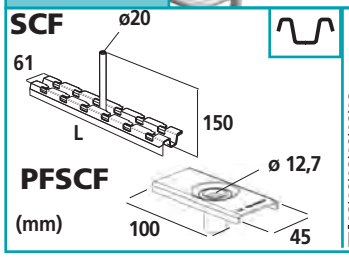

	L	KG	F	F	GS	GC	304L	316L
	mm	Kg/1	daN	daN				
SCF 200	194	0,3	200	37	586 200	-	-	-
SCF 300	294	0,4	160	29	586 300	-	-	-
SCF 400	394	0,5	141	23	*586 400*	-	-	-
SCF 450	444	0,6	130	20	*586 450*	-	-	-
SCF 500	494	0,6	121	20	*586 500*	-	-	-
SCF 600	594	0,7	99	19	*586 600*	-	-	-
PFSCF	100	0,08	-	-	*586 210*	-	-	-

CSNC

CF30 - CF54 - CF105 | 100→300mm

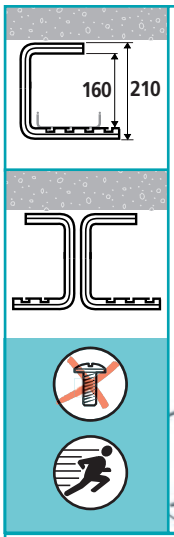

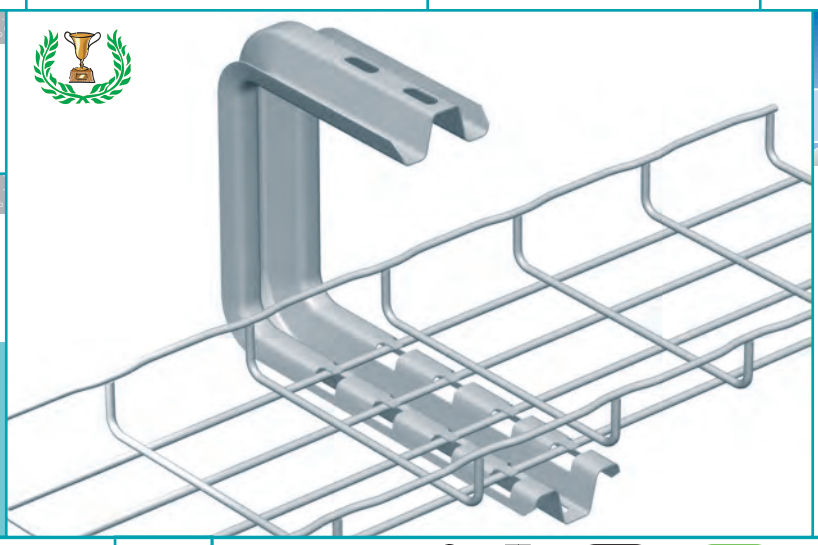

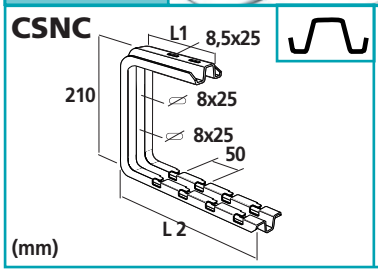

	L1	L2	KG	F	GS	GC	304L	316L
	mm	mm	Kg/1	DaN				
CSNC 100	170	178	0,7	120	*556 300*	*556 303*	-	*556 304*
CSNC 150	170	228	0,8	100	*556 310*	*556 313*	-	*556 314*
CSNC 200	170	278	0,9	80	*556 320*	*556 323*	-	*556 324*
CSNC 300	288	378	1,0	70	*556 330*	*556 333*	-	-

AS

CF30 - CF54 - CF105 | 100 → 600mm

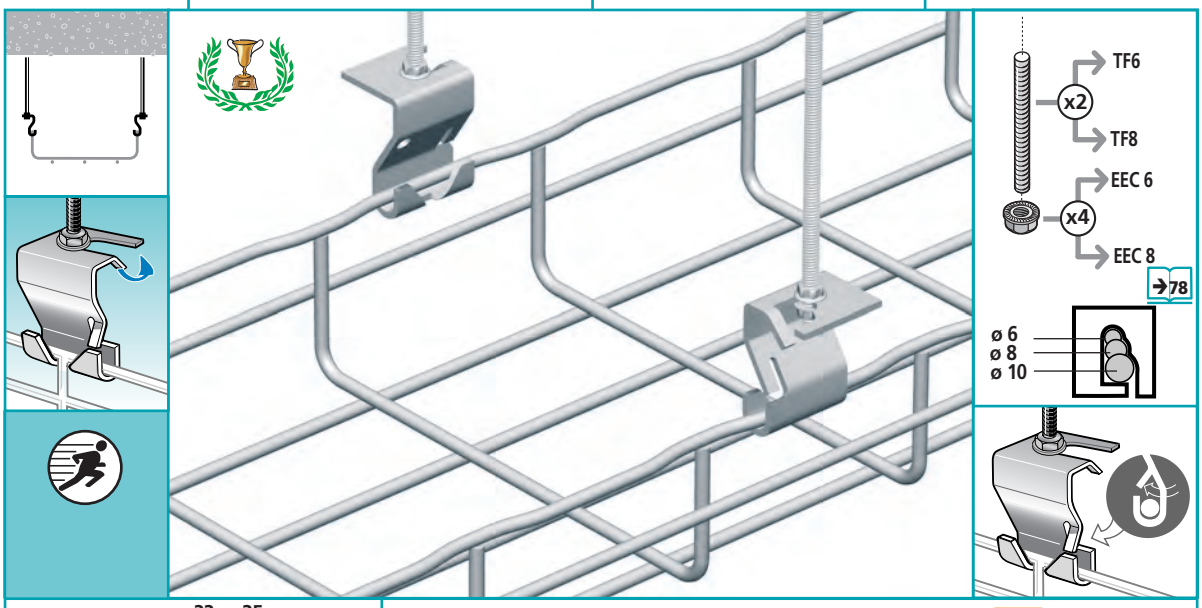

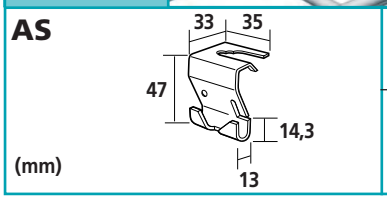

	Kg/100	DaN	GS	DC	304L	316L
AS	5	100	586 020	586 023	-	586 024

UCS

CF30 - CF54 | 50 - 300mm

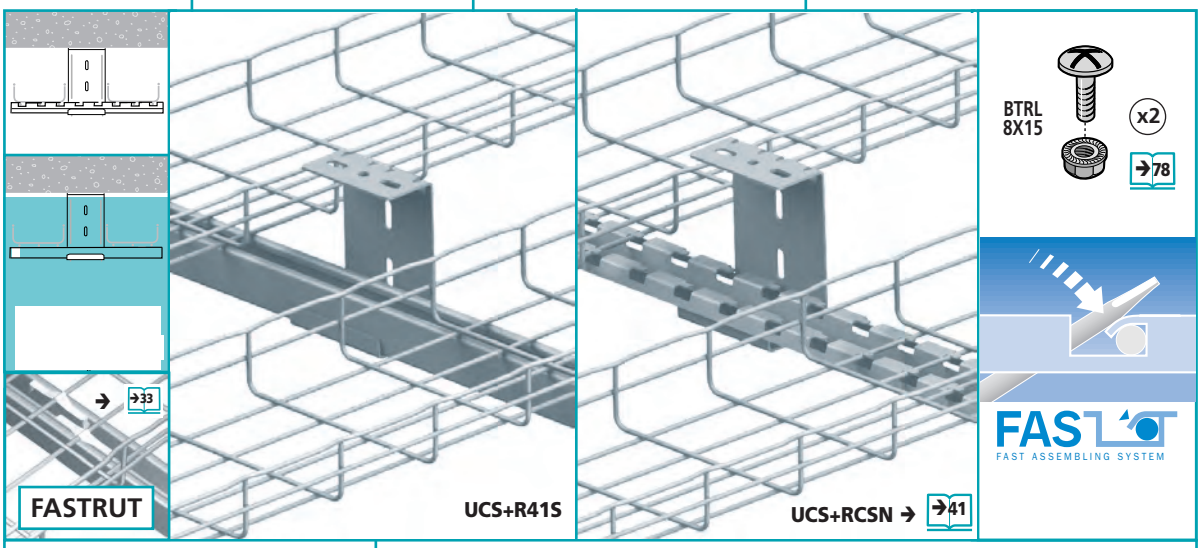

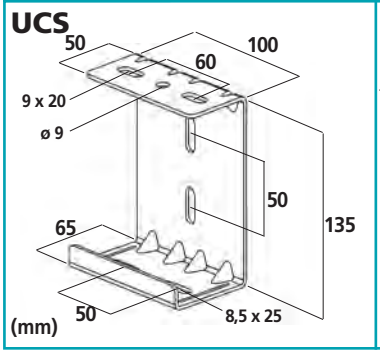

	mm	Kg/1	daN.m	GS	GC	304L	316L
UCS	100	0,5	18	586 150	586 153	-	586 154

RCSN

CF30 - CF54 - CF105 | 100 → 600mm

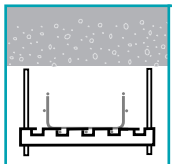

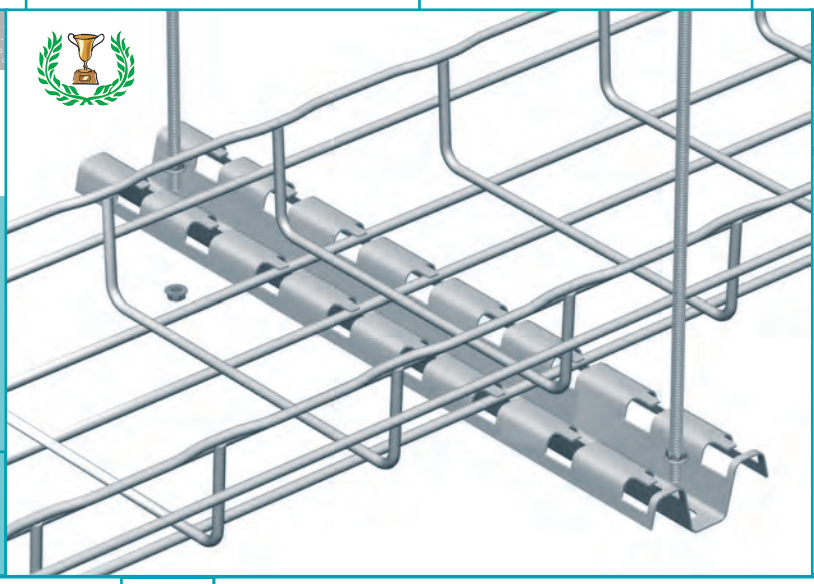

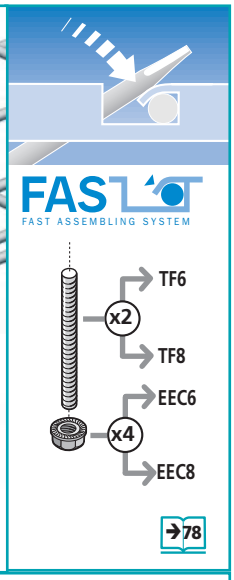

PATENTED

L = ℓ + 100mm

RCSN

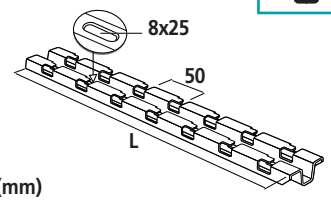

(mm)

	L mm	Kg/1	GS	GC	304L	316L
RCSN 200	200	0,2	013 200	013 203	-	013 204
RCSN 300	300	0,3	013 300	013 303	-	013 304
RCSN 500	500	0,5	013 500	013 503	-	-
RCSN 1000	1000	1,1	013 010	013 013	-	013 014
RCSN 2000	2000	2,2	013 020	013 023	-	013 024
RCSN 3000	3000	3,4	013 030	013 033	-	013 034

R41S - R21S

CF30 - CF54 - CF105 | 100 → 600mm

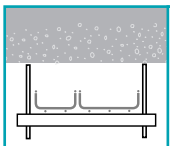

FASTRUT

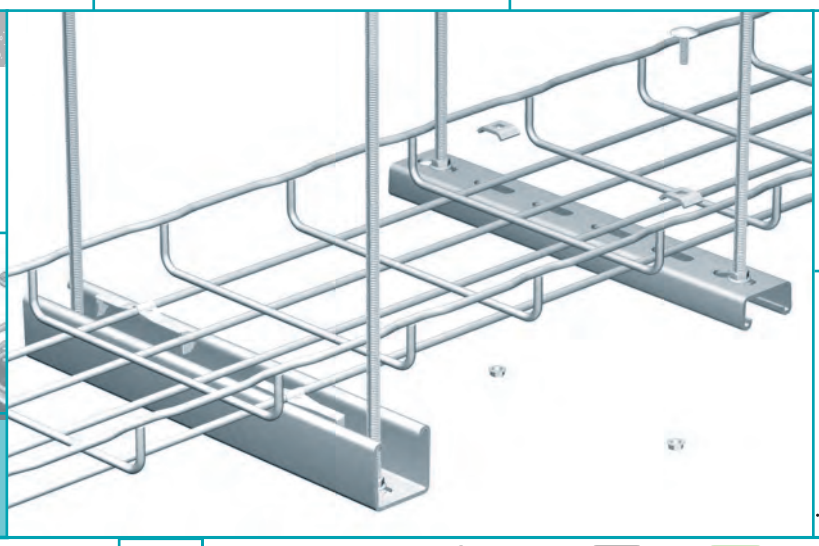

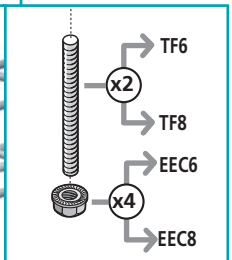

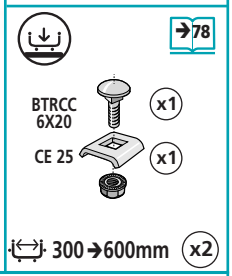

L = ℓ + 100mm

R41x41

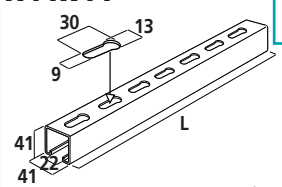

(mm)

R41x21

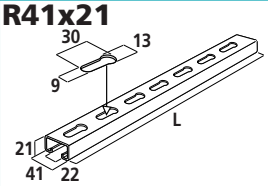

(mm)

	L mm	mm	Kg/m	F daN	GS	GC	304L	316L
R41S3000	3000	2,5	2,5		595 520	595 523	-	595 524*
RE41S3000	3000	2,0	2,0		595 540	595 543	-	-
R21S3000	3000	1,75	1,3		597 320	597 323	-	597 324*

* 2mm

EDF

CF30 - CF54 - CF105 | 100→600mm

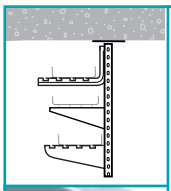

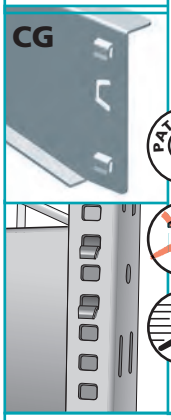

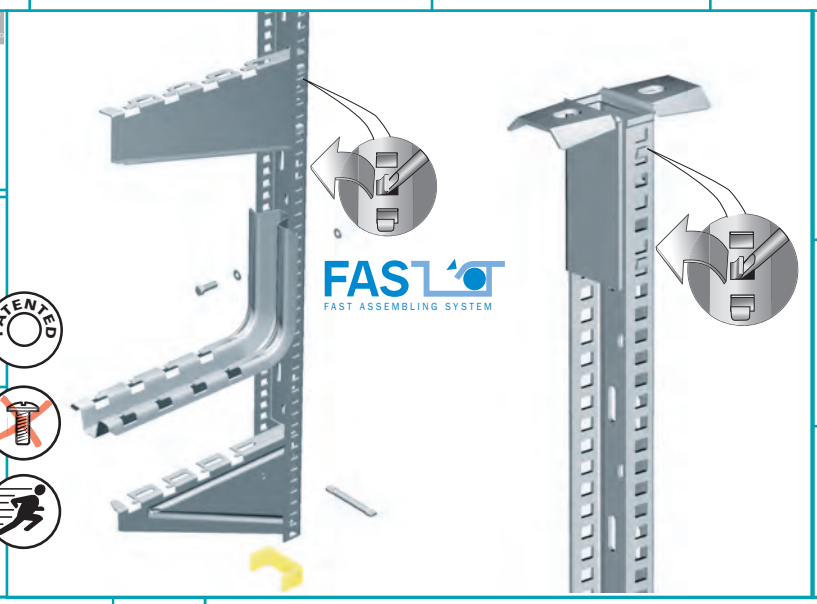

CSN

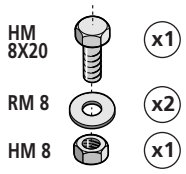

CU 50→300

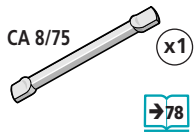

CU 400 →600

EDF

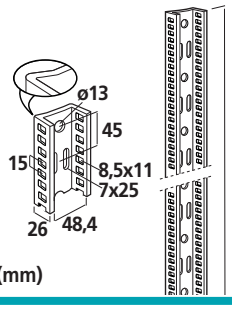

EPEDF

	L mm	H mm	KG Kg/1	F daN	GS	GC	304L	316L
EDF 2000	2000		2,5	-	561 010	561 013	-	561 014
	mm	mm	Kg/100	daN	PVC			
EPEDF			0,5	-	559 615	-	-	-

PFREDF

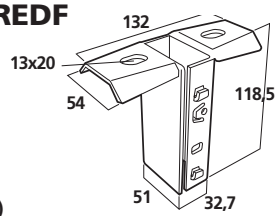

	ℓ mm	KG Kg/1		daN.m	GS	GC	304L	316L
PFREDF		0,6		18	561 080	-	-	561 084

CG 100→300

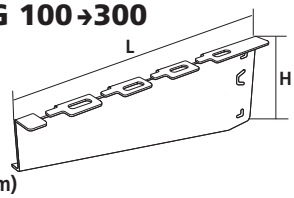

	mm	mm	Kg/1	daN				
CG 100	153	73	0,1	55	557 920	-	-	557 924
CG 150	203	73	0,1	50	557 930	-	-	557 934
CG 200	253	87	0,2	65	557 940	-	-	557 944
CG 300	353	87	0,3	70	557 950	-	-	557 954

CU 100→300

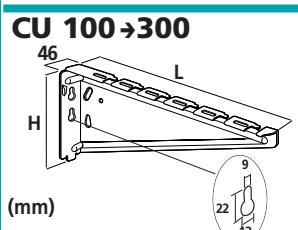

CU 400→600

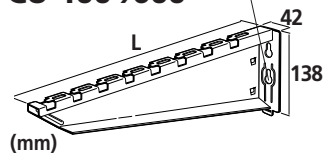

CU 100	157	85,1	0,1	50	557 410	557 413	-	557 414
CU 150	207	124,1	0,2	120	557 420	557 423	-	557 424
CU 200	257	139,1	0,3	110	557 430	557 433	-	557 434
CU 300	357	139,1	1,4	120	557 440	557 443	-	557 444
CU 400	457	138	0,8	115	557 450	557 453	-	557 454
CU 500	557	138	1,3	165	557 460	557 463	-	557 464
CU 600	657	138	2,9	145	557 470	557 473	-	557 474

RE41SP

CF30 - CF54 - CF105

100 →600mm

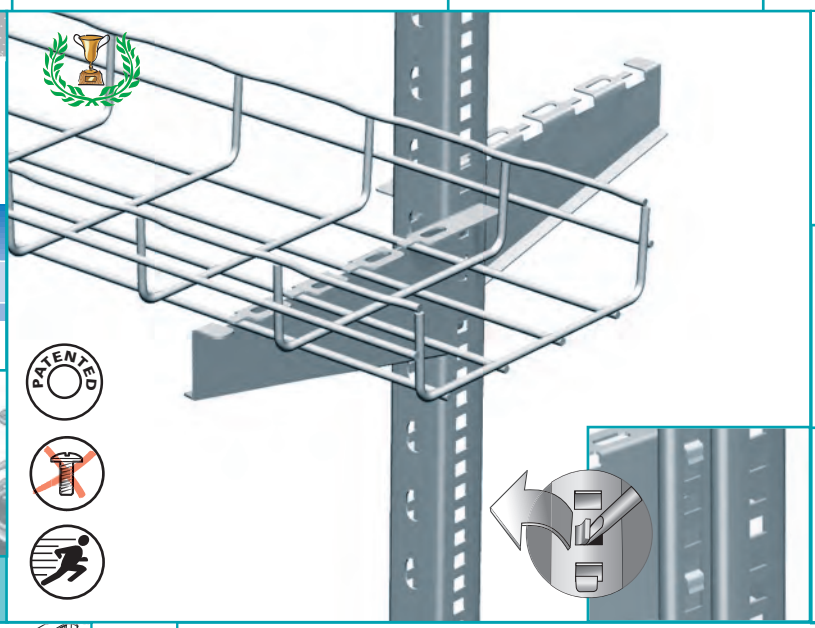

PFR41S

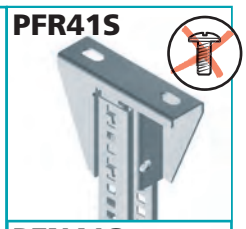

PFN41S

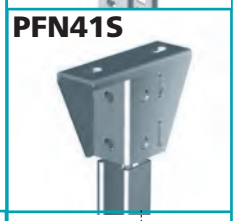

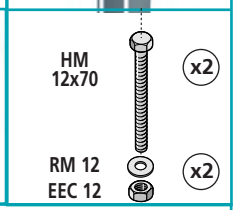

RE41SP

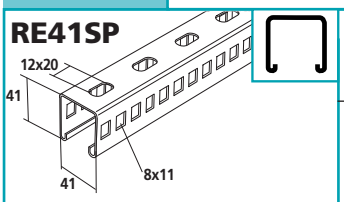

(mm)

	L		Kg/m	daN	GS	GC	304L	316L
	mm	mm	Kg/m	daN				
RE41SP500	500	2	1,7		595 750	-	-	-
RE41SP800	800	2	1,7		595 780	-	-	-
RE41SP1000	1000	2	1,7		595 790	-	-	-
RE41SP3000	3000	2	1,7		595 700	-	-	-

PFN41S

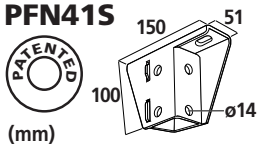

(mm)

	mm	mm	Kg/1	daN.m				
PFN41S			1,1	100	595 360	595 363	-	595 364

PFR41S

(mm)

PFR41S			0,7	45	595 380	-	-	-

CG

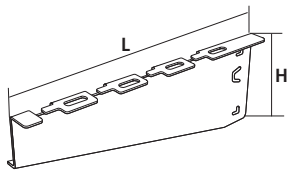

(mm)

		H						
	mm	mm	Kg/1	daN				
CG 100	153	73	0,1	70	557 920	-	-	557 924
CG 150	203	73	0,1	65	557 930	-	-	557 934
CG 200	253	87	0,2	75	557 940	-	-	557 944
CG 300	353	87	0,3	80	557 950	-	-	557 954
CG 400	453	103	-	120	557 960	-	-	557 964
CG 500	553	103	-	105	557 970	-	-	557 974

SU41

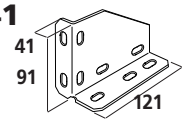

	mm	mm	Kg/1	daN.m				
SU41			0,5	35	595 340	-	-	-

EP41

			Kg/100		PVC			
EP41			0,7		559 625	-	-	-

R21S

CF30 - CF54 - CF105 | 100→300mm

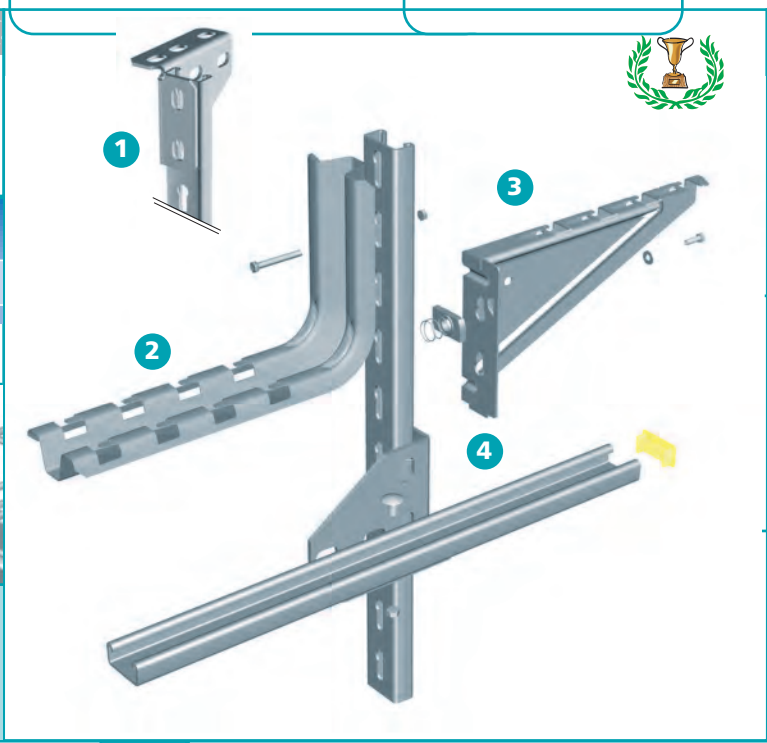

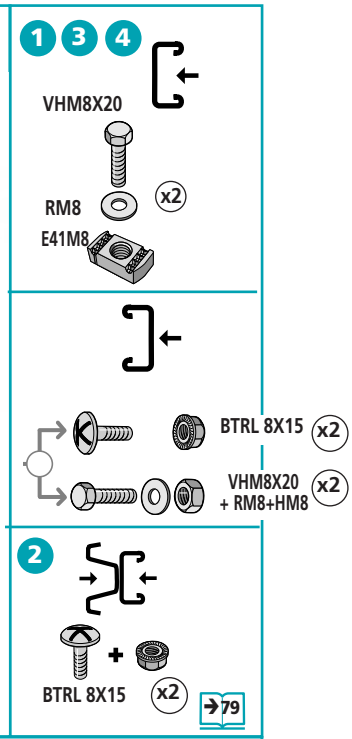

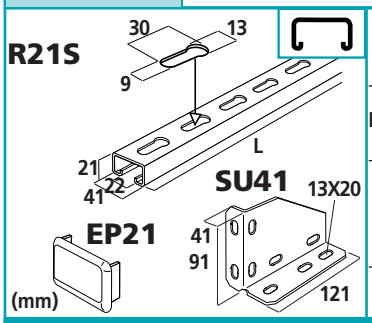

	L mm	H mm	KG Kg/1	F DaN	GS	GC	304L	316L
R21S3000	3000		1,4	-	597 320	597 323	-	597 324
	mm	mm	Kg/1	DaN	PVC			
EP21			0,4	-	559 675	-	-	-
	mm	mm	Kg/1	DaN.m	GS			
SU41			0,5	35	595 340	-	-	-

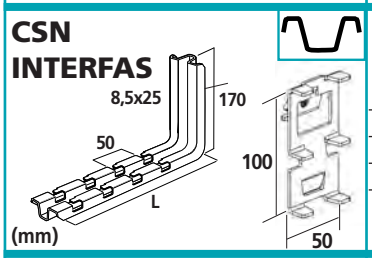

CSN 100	178		0,4	130	556 100	556 103	-	556 104
CSN 150	228		0,5	110	556 110	556 113	-	556 114
CSN 200	278		0,6	85	556 120	556 123	-	556 124
CSN 300	378		0,7	73	556 130	556 133	-	556 134
INTERFAS	100		0,9		557 800	557 803	-	-

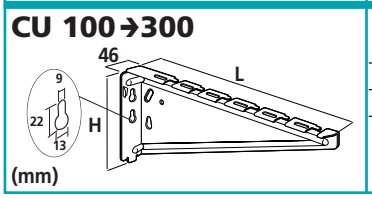

CU 100	157	85	0,1	50	557 410	557 413	-	557 414
CU 150	207	124	0,2	120	557 420	557 423	-	557 424
CU 200	257	139	0,3	110	557 430	557 433	-	557 434
CU 300	357	139	0,4	120	557 440	557 443	-	557 444

FASTRUT 41

CF30 - CF54 - CF105 | 100 → 600mm

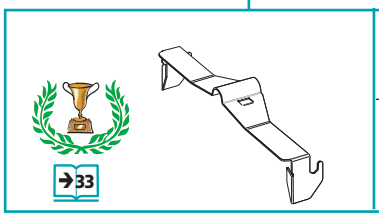

	L mm	KG Kg/50		GS	DC	304L	316L
FS 41	73	0,3	50	-	599 007	-	599 004

R41S

CF30 - CF54 - CF105 | 50 →600mm

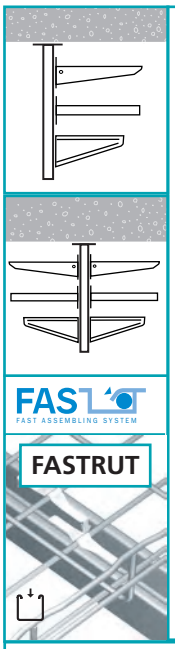

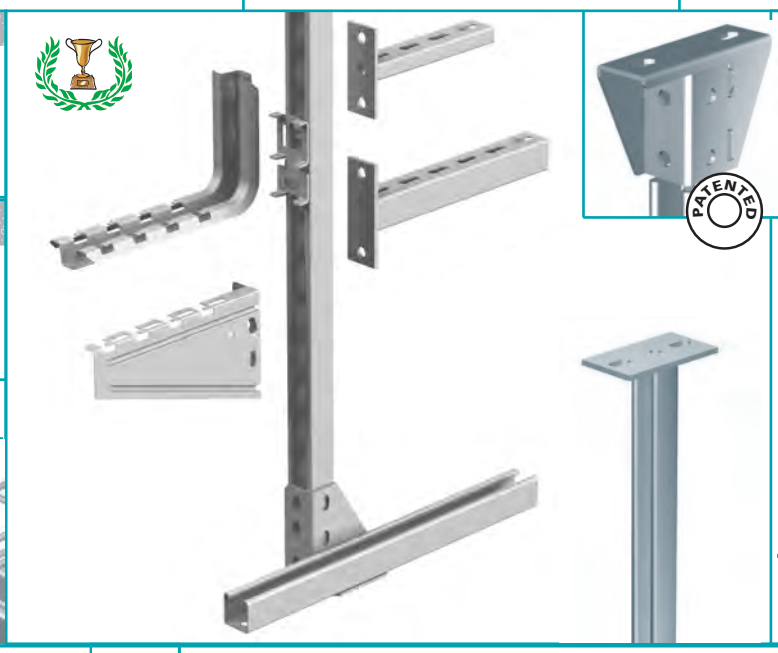

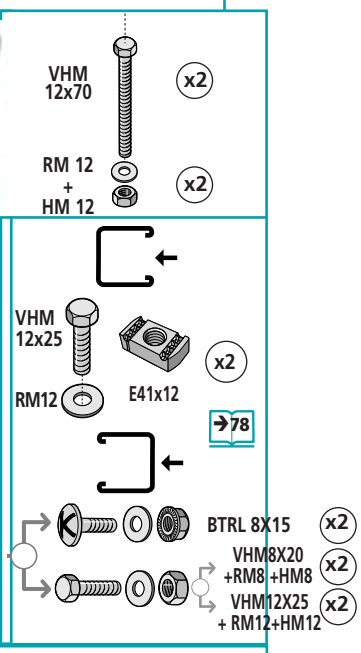

R41S

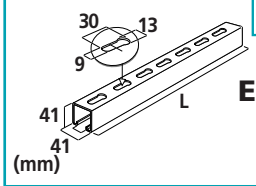

EP41

	L mm	mm	KG Kg/1	F DaN	GS	GC	304L	316L
R41S3000	3000	2,5	2,5		595 520	595 523	-	595 524*
RE41S3000*	3000	2,0	2,0		595 540	595 543	-	-
					Plast			
EP41	-	-	-	-	559 625			

PFN41S

PATENTED

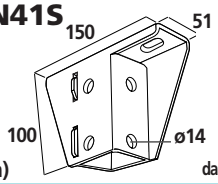

daN.m = 100

	mm	mm	Kg/1	DaN	GS	GC	304L	316L
PFN41S			1,1		595 360	595 363	-	595 364

P41S

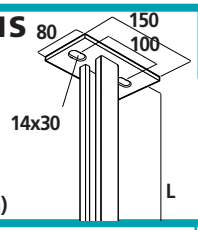

daN.m = 100

	mm	mm	Kg/1	DaN	GS	GC	304L	316L
P41S300	300		1,2		-	595 153	-	-
P41S400	400		1,6		-	595 163	-	-
P41S500	500		2,0		-	595 103	-	595 104
P41S600	600		2,1		-	595 173	-	-
P41S800	800		2,8		-	595 113	-	595 114
P41S1000	1000		3,3		-	595 123	-	595 124
P41S1500	1500		4,7		-	595 133	-	595 134
P41S2000	2000		6,0		-	595 143	-	595 144

C41S

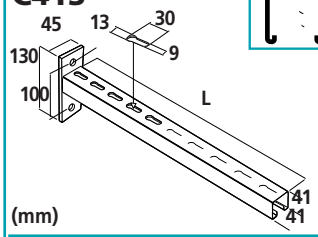

	mm	mm	Kg/1	DaN	GS	GC	304L	316L
C41S150	150		0,6	500	-	595 013	-	595 014
C41S200	200		0,7	450	-	595 023	-	595 024
C41S300	300		0,9	340	-	595 033	-	595 034
C41S400	400		1,0	270	-	595 043	-	595 044
C41S500	500		1,4	270	-	595 053	-	595 054
C41S600	600		1,6	220	-	595 063	-	595 064

CU 400→600

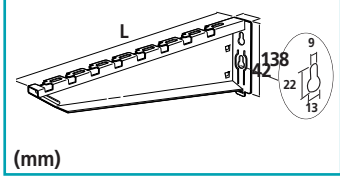

	mm	H mm	Kg/1	DaN	GS	GC	304L	316L
CU 400	457	138	0,8	115	557 450	557 453	-	557 454
CU 500	557	138	1,3	165	557 460	557 463	-	557 464
CU 600	657	138	2,9	145	557 470	557 473	-	557 474

*2mm

I

Other mountings
Otras soluciones
Weitere Montagemöglichkeiten
Poses diverses
Другие виды монтажа
其他安装
いろいろな取付
تركيبات مختلفة
Inne mozliwości mocowania
Další možnosti uchycení
Dal’šie možnosti uchytenia
Alte tipuri de instalare
Egyéb szerelések
Ostale namestitve
Razna postavljanja
Закрепване на различни места

48

FLOOR MOUNTING
INSTALACIÓN EN EL SUELO
BODENVERLEGUNG
POSE AU SOL
МОНАЖ К ПОЛУ
接地安装
床面取付
تركيب على الأرض
MOCOWANIE DO PODŁOGI
INSTALACE NA PODLAHU
INŠTALÁCIA NA PODLAHU
INSTALAT LA SOL
PADOZATI SZERELÉS
NAMESTITEV NA TLA
POSTAVLJANJE NA TLO
ПОСТАВЯНЕ НА ПОДА

51

UNDER FLOOR MOUNTING
MONTAJE EN FALSO SUELO
DOPPELBODENMONTAGE
POSE SOUS PLANCHER
ФАЛЬШ-ПОЛ
地板下安装
床材下取付
تركيب تحت الأرضية
MOCOWANIE DO PODŁOGI
MONTÁŽ VE DVOJITÉ PODLAZE
MONTÁŽ V DVOJITEJ PODLAHE
MONTAJ IN PODEA FALSA
PADLÓ ALATTI SZERELÉS
NAMESTITEV POD TLA
POSTAVLJANJE ISPOD PODA
ПОСТАВЯНЕ ПОД ПОДА

52

MOUNTING ON METAL BEAM
INSTALACIÓN EN ESTRUTURA METÁLICA
VERLEGUNG AUF EISENPROFILEN
POSE SUR PROFILS METALLIQUES
МОНАЖ НА МЕТАЛЛОКОНСТРУКЦИЯХ
金属“工”字梁上安装
金属面取付
تركيب على جوانب معدنية
MONTAŻ DO KONSTRUKCJI STALOWYCH
INSTALACE NA KOVOVÉ KONSTRUKCE
INŠTALÁCIA NA KOVOVÉ KONŠTRUKCIE
INSTALARE PE PROFILE METALICE
SZERELÉS ACÉLGERENDÁN
NAMESTITEV NA KOVINSKE PROFILE
POSTAVLJANJE NA METALNE PROFILE
ПОСТАВЯНЕ ВЪРХУ МЕТАЛНИ ПРОФИЛИ

54

SUPPORT FOR SPECIAL PARTS AND DATA ACCESORIES
SUPORTES DE PIEZAS ESPECIALES Y ACCESORIOS PARA DATA
ABZWEIGDOSENTRÄGER UND ZUBEHÖRTEILE FÜR DATA
SUPPORT DE PIECES SPÉCIALES ET ACCESSOIRES DATA
СУППОРТ ДЛЯ ОТДЕЛЬНЫХ ЧАСТЕЙ АКСЕСУАРЫ ДЛЯ ИНФОРМАЦИОННЫХ КАБЕЛЕЙ
电缆安装特殊零件及附件支持
特殊取付具および DATA 付属品
حامل قطع خاصة ولوازم DATA
AKCESORIA DLA KABLI TELETECHNICZNYCH
PŘÍSLUŠENSTVÍ PRO DATOVÉ KABELY
PRÍSLUŠENSTVO PRE DATOVÉ VODICE
ACCESORII DATA
INFORMATIKAI TARTOZÉKOK
NOSILEC POSEBNIH KOSOV IN DODATKOV DATA
NOSAČ POSEBNIH DIJELOVA I DODATAKA DATA
ПОДПОРА ЗА СПЕЦИАЛНИ ЧАСТИ И ПРИНАДЛЕЖНОСТИ DATA

58

EZ Path™
FIRE RATED PATHWAY

CM 50XL

CF30 - CF54 - CF105 | 100→600mm

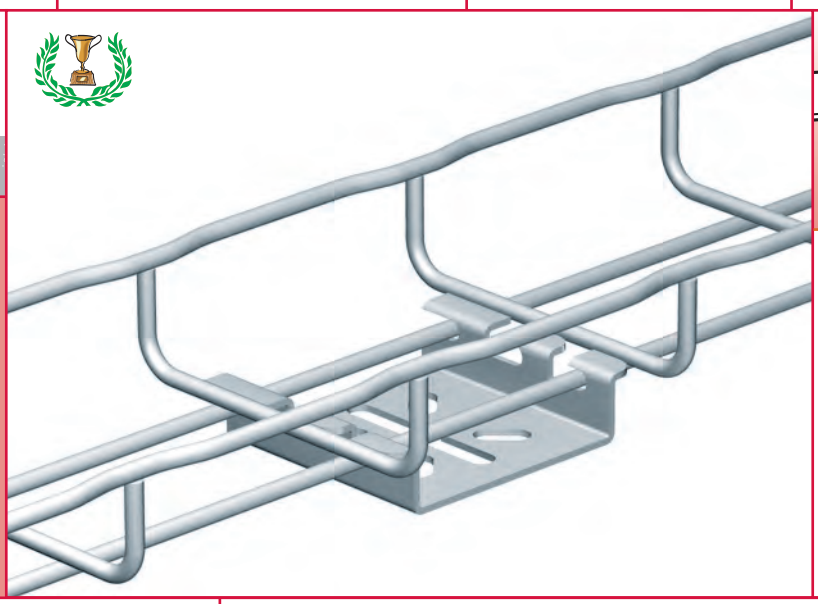

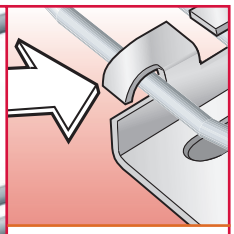

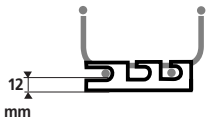

200 →300mm X2
400 →600mm X3

CM 50XL

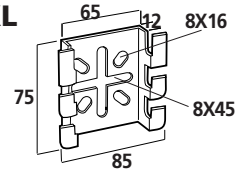

(mm)

	L mm	KG Kg/1	F daN	GS	GC	304L	316L
CM 50XL		0,1	100	586 130	586 133	-	586 134

RCSN

CF30 - CF54 - CF105 | 100→600mm

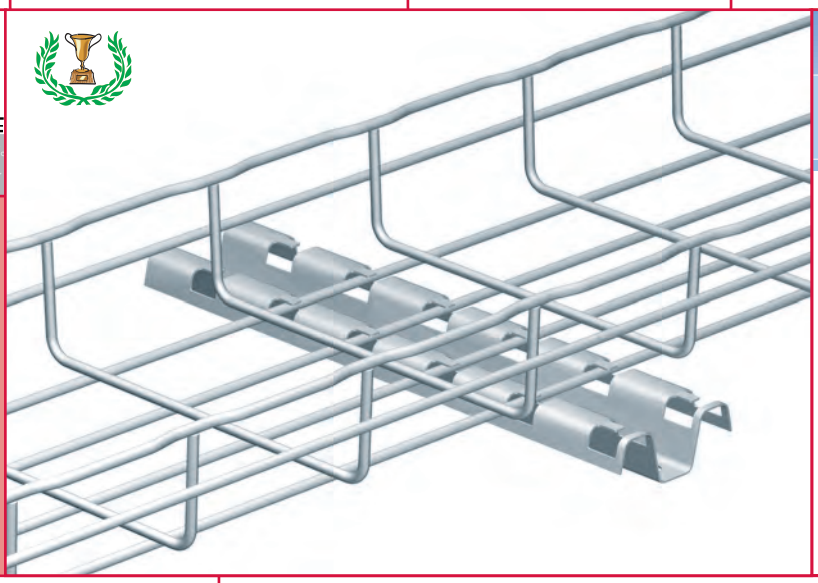

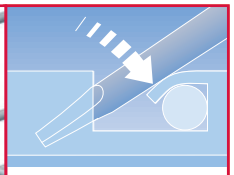

FAST
FAST ASSEMBLING SYSTEM

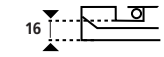

RCSN

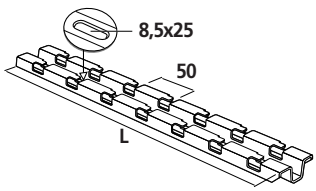

(mm)

	L mm	KG Kg/1	GS	GC	304L	316L
RCSN 200	200	0,2	013 200	013 203	-	013 204
RCSN 300	300	0,3	013 300	013 303	-	013 304
RCSN 500	500	0,5	013 500	013 503	-	-
RCSN 1000	1000	1,1	013 010	013 013	-	013 014
RCSN 2000	2000	2,2	013 020	013 023	-	013 024
RCSN 3000	3000	3,4	013 030	013 033	-	013 034

R15-R25-R35

CF30 - CF54 - CF105 | 100→600mm

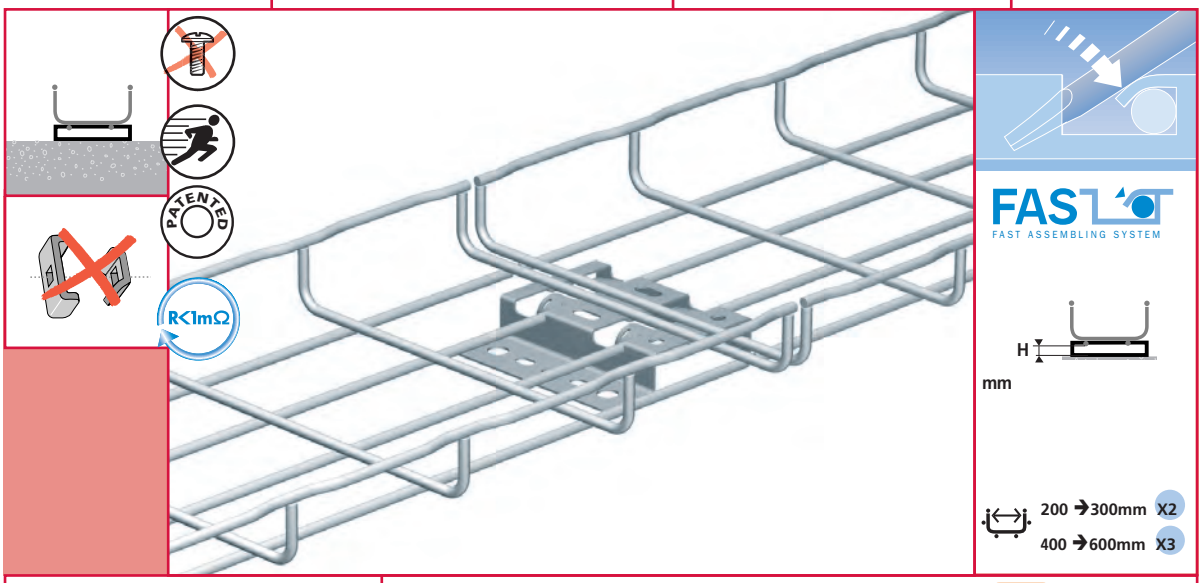

R15 - R25 - R35

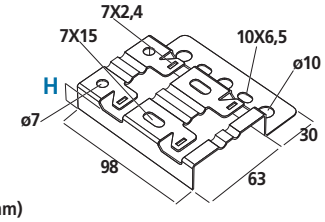

	H mm	KG Kg/1	F daN	GS	DC	304L	316L
R15	15	0,1	50	586 170	586 173	-	586 174
R25	25	0,1	50	586 640	586 647	-	-
R35	35	0,1	50	586 650	586 657	-	-

R55

CF30 - CF54 - CF105 | 100→600mm

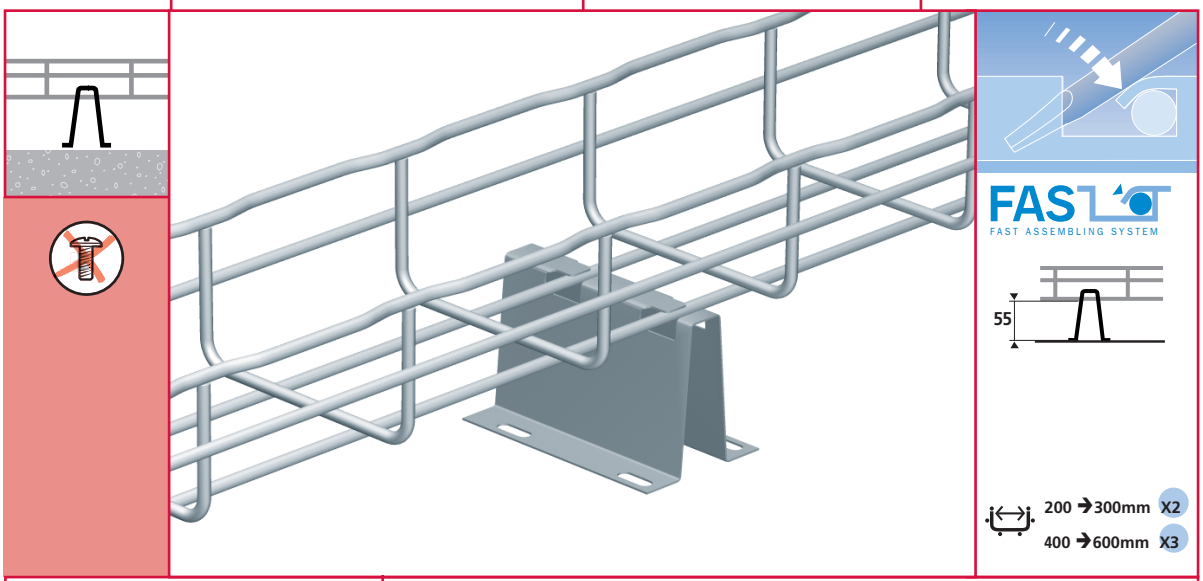

R55

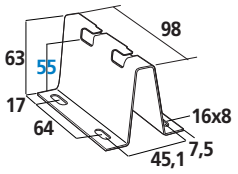

	L mm	KG Kg/1	F daN	GS	DC	304L	316L
R55		0,1	150	586 080	586 083	-	586 084

FTX

CF30 →CF105 | 35 →600mm

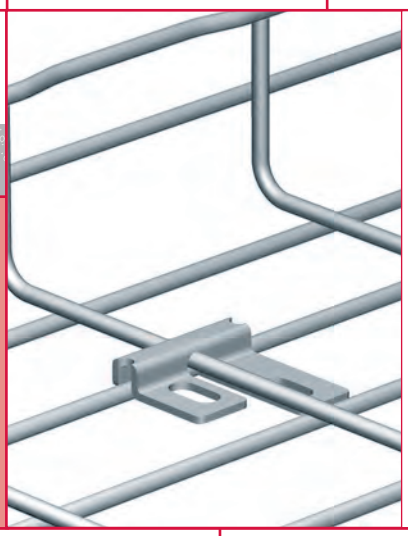

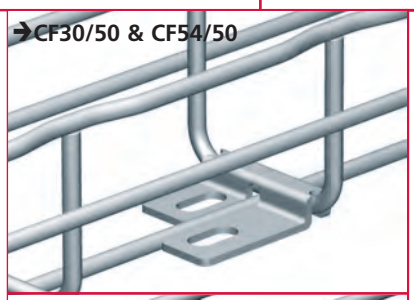

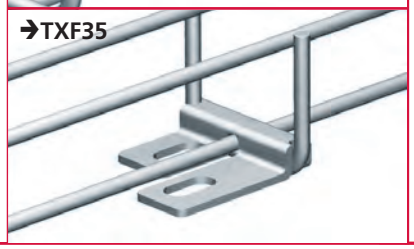

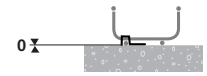

200 → 300mm X2
400 → 600mm X3

FTX

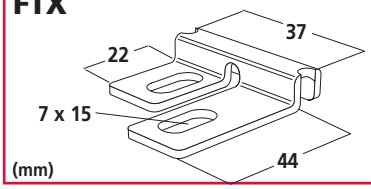

	Kg/1	daN	GS	DC	304L	316L
FTX	0,02	-	586 180	586 183	-	586 184

UC 50

CF30 - CF54 | 50 mm

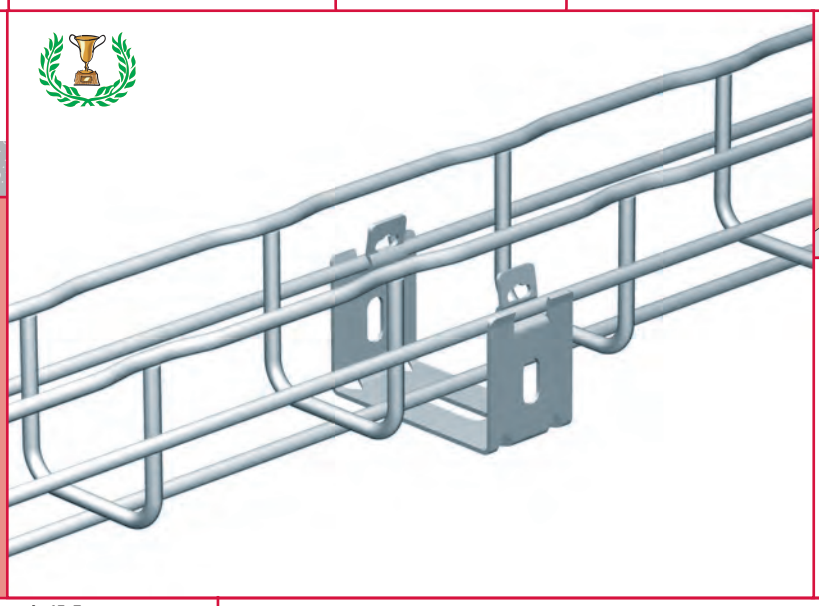

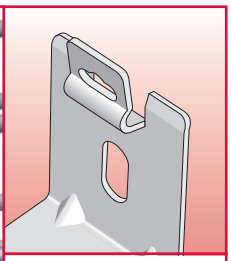

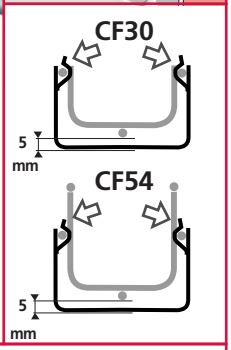

UC 50

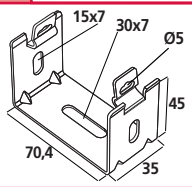

	Kg/1	daN	GS	GC	304L	316L
UC 50	0,07	12	586 040	586 043	-	586 044

UFC

CF30 - CF54 - CF105 | 100→600mm

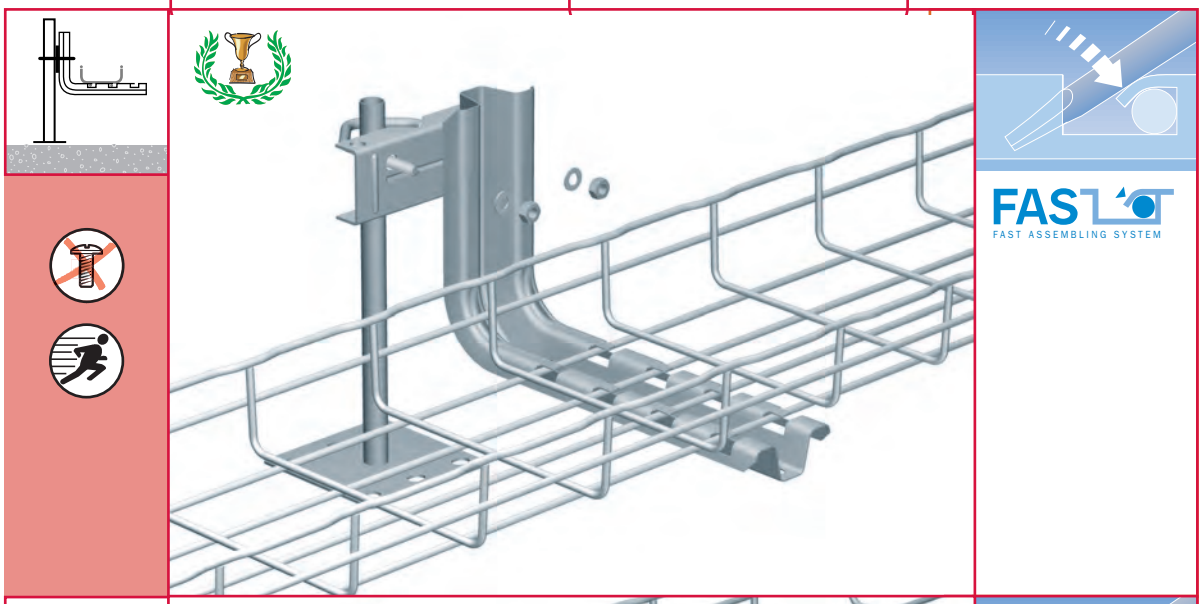

FAST ASSEMBLING SYSTEM

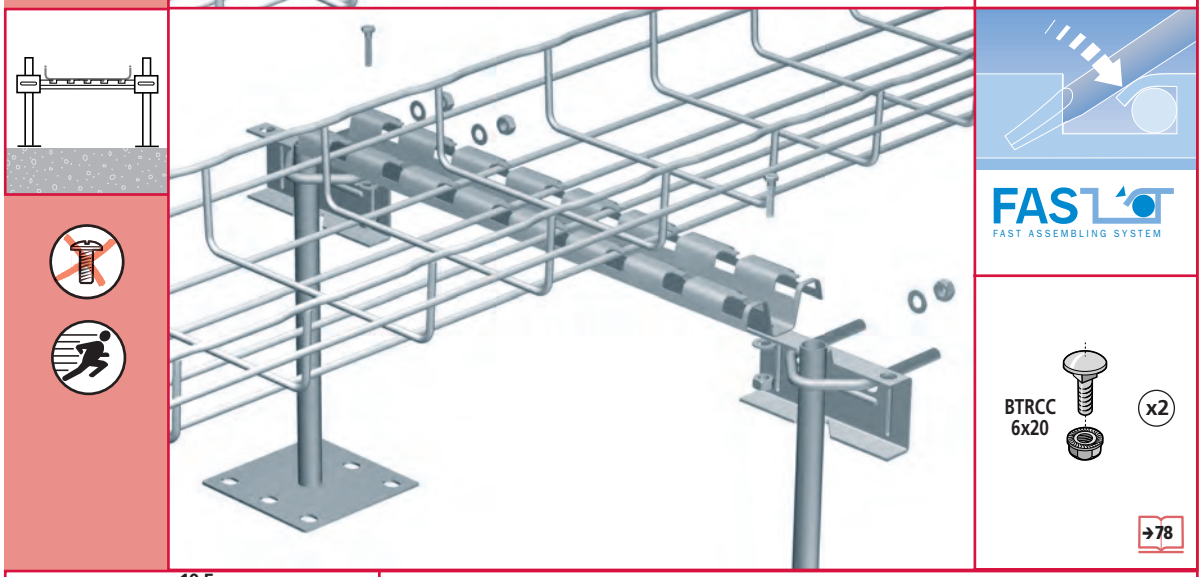

FAST ASSEMBLING SYSTEM

BTRCC 6x20 x2

→78

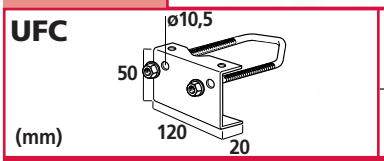

	L mm	Kg/1	F daN	GS	GC	304L	316L
UFC		0,3		559 220	-	-	-

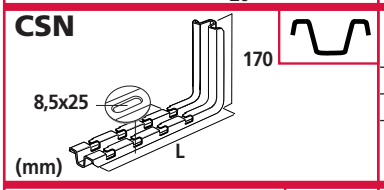

CSN 100	178	0,4	130	556 100	556 103	-	556 104
CSN 150	228	0,5	110	556 110	556 113	-	556 114
CSN 200	278	0,5	85	556 120	556 123	-	556 124
CSN 300	378	0,6	73	556 130	556 133	-	556 134

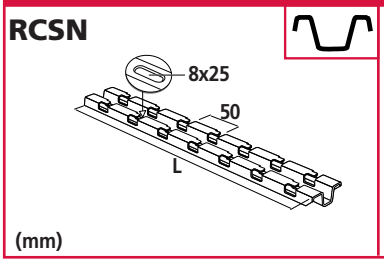

RCSN 550	550	0,7		013 550	013 553	-	-
RCSN 1000	1000	1,1		013 010	013 013	-	013 014
RCSN 2000	2000	2,2		013 020	013 023	-	013 024
RCSN 3000	3000	3,4		013 030	013 033	-	013 034

UFI41

CF30 - CF54 - CF105 | 50→600mm

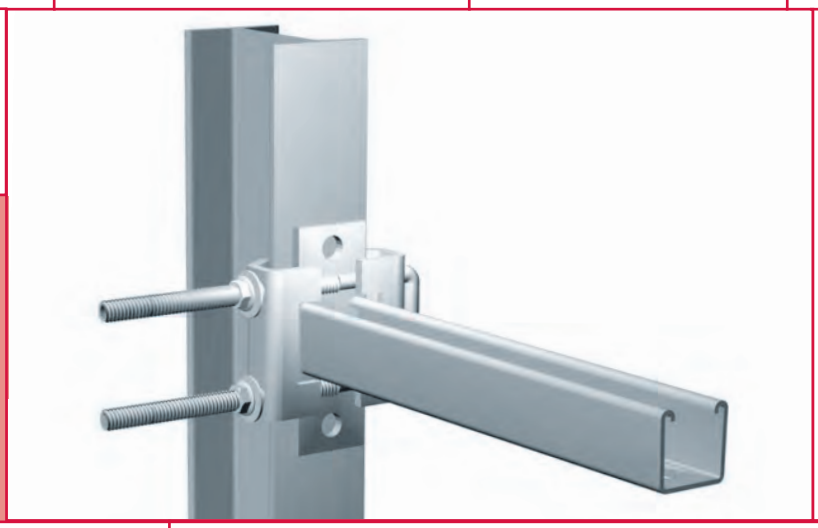

42 → 98 mm = 80 daN.m
106 → 135 mm = 70 daN.m

UFI41

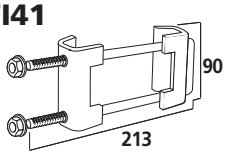

	L mm	H mm	Kg/1	DaN.m	GS	GC	304L	316L
UFI41			0,9	70/80	-	595 353	-	-

C41S

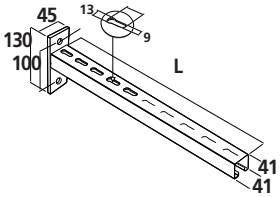

(mm)

	L mm	H mm	Kg/1	F DaN				
C41S150	150	130	0,6	500	-	595 013	-	595 014
C41S200	200	130	0,7	450	-	595 023	-	595 024
C41S300	300	130	0,9	340	-	595 033	-	595 034
C41S400	400	130	1	270	-	595 043	-	595 044
C41S500	500	130	1,4	270	-	595 053	-	595 054
C41S600	600	130	1,6	220	-	595 063	-	595 064

PA23

CF30 - CF54 - CF105 | 100 →600mm

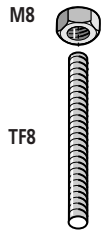

→78

PA23

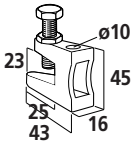

(mm)

	L mm	Kg/1	F daN	EZ	GC	304L	316L
PA23		1,1	1000	559 301	-	-	-

CLMFAS

CF30 - CF54 - CF105 | 50 →600mm

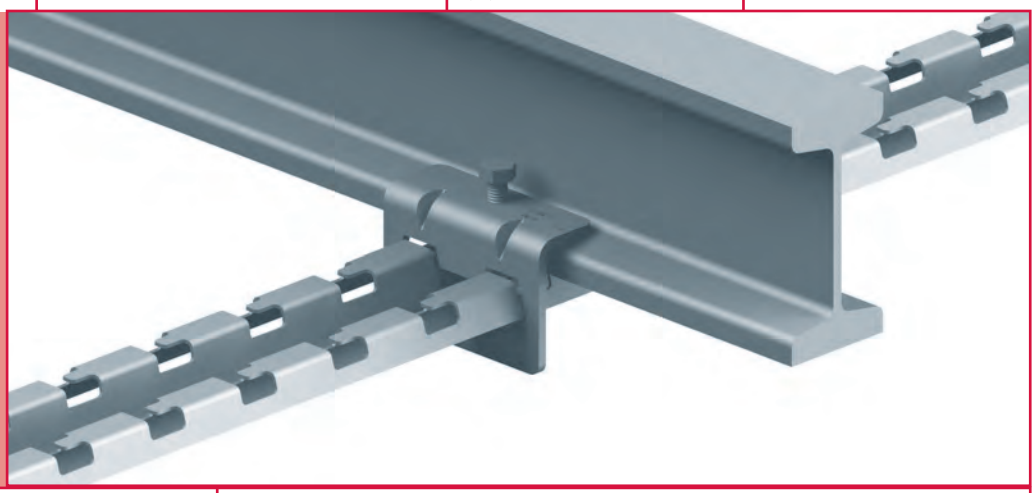

CLMFAS

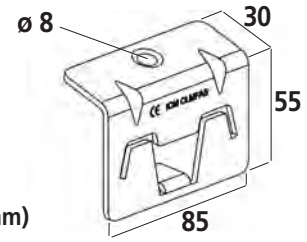

	Kg/1	DaN.m	GS	DC	304L	316L
CLMFAS	0,2	18	559 280	559 287	-	559 284

RCSN

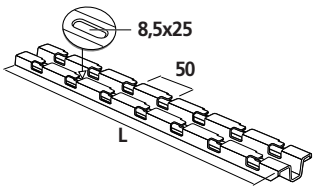

	L mm	Kg/1	GS	GC	304L	316L
RCSN 200	200	0,2	*013 200*	*013 203*	-	*013 204*
RCSN 300	300	0,3	*013 300*	*013 303*	-	*013 304*
RCSN 500	500	0,5	*013 500*	*013 503*	-	-
RCSN 1000	1000	1,1	*013 010*	*013 013*	-	*013 014*
RCSN 2000	2000	2,2	*013 020*	*013 023*	-	*013 024*
RCSN 3000	3000	3,4	013 030	013 033	-	013 034

BLF

CF54 - CF105 | 50→600mm

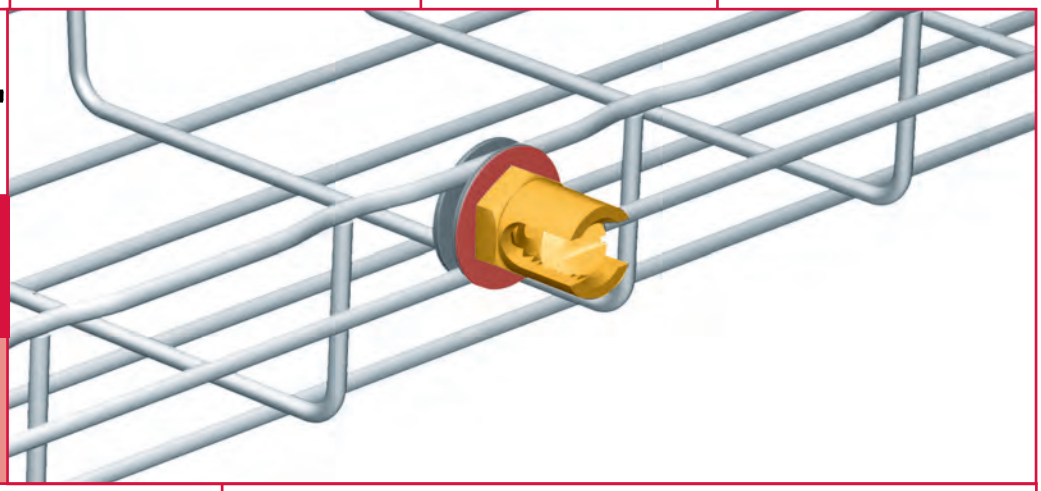

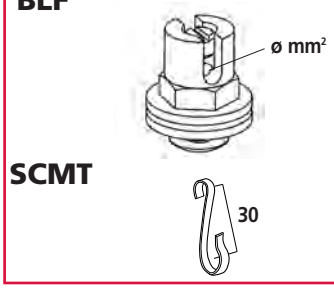

	L mm	KG Kg/100	Ø mm²	CU	GC	304L	316L
BLF 8/16	22	5,3	16	585 387	-	-	-
BLF 8/35	24	6,2	35	585 397	-	-	-
BLF 8/50	26	7,2	50	585 407	-	-	-
				GS			
SCMT		0,3	100	585 080	-	-	-

GRIFEQUIP

CF30 - CF54 - CF105 | 50→600mm

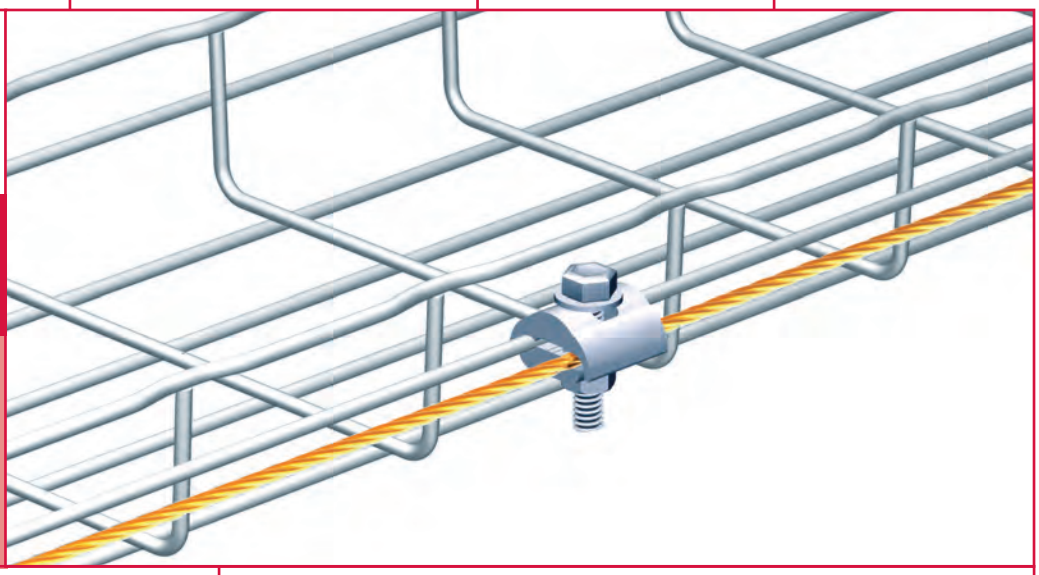

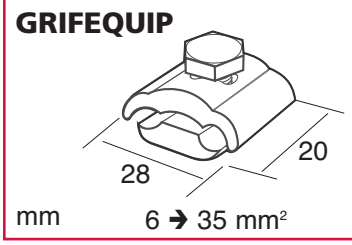

	KG Kg/100	Ø mm²	AL	GC	304L	316L
GRIFEQUIP	5,0	6 → 35 mm²	585 327	-	-	-

SBDN

CF30→CF105 | 50→600mm

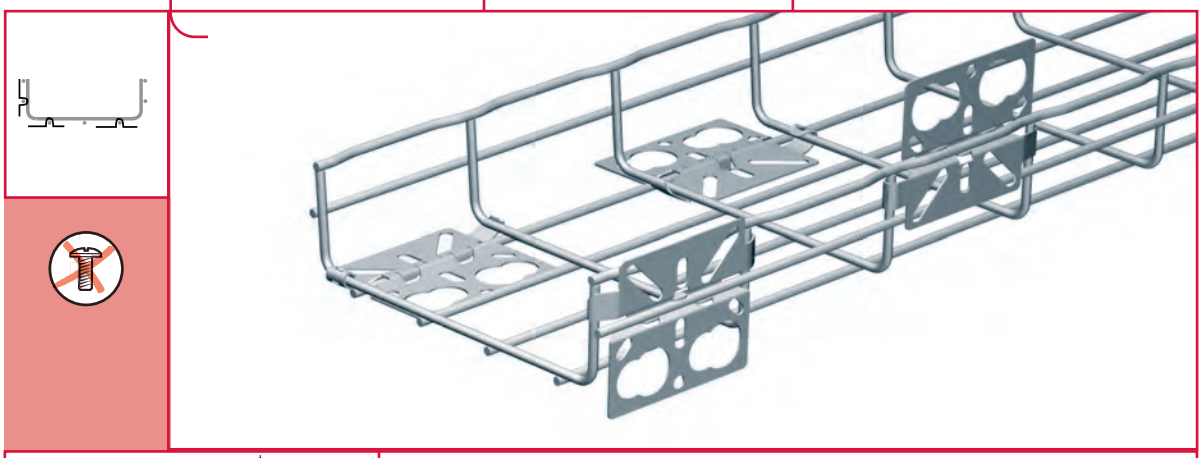

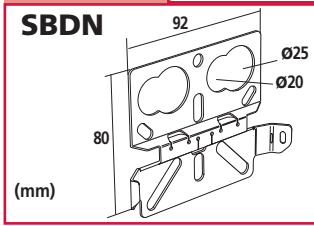

	Kg/1	GS	DC	304L	316L
SBDN	0,1	585 410	585 417	-	-

CM 50 / CM 50XL - SBD

CF30 - CF54 - CF105 | 50→600mm

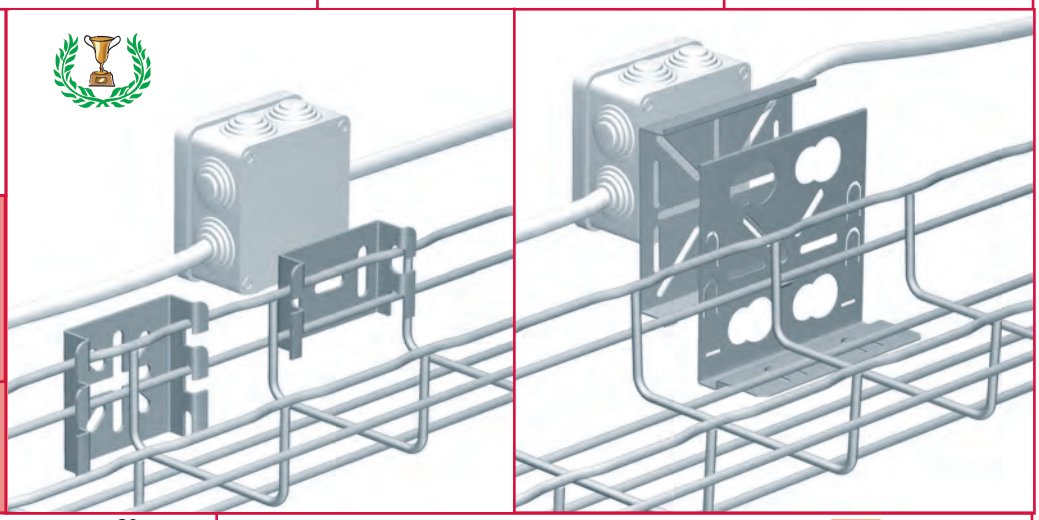

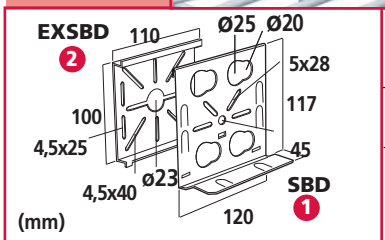

	Kg/1	GS	GC	304L	316L
1 SBD	0,1	585 110	-	-	585 114
2 EXSBD	0,1	585 130	-	-	-

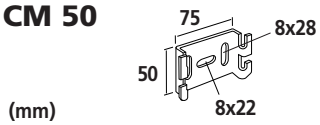

CM 50	0,1	*586 060*	*586 063*	-	*586 064*

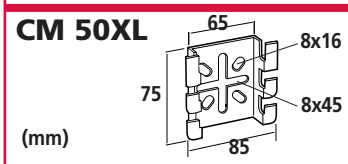

CM 50XL	0,1	586 130	586 133	-	586 134

SL50

CF30→CF105 | 50→600mm

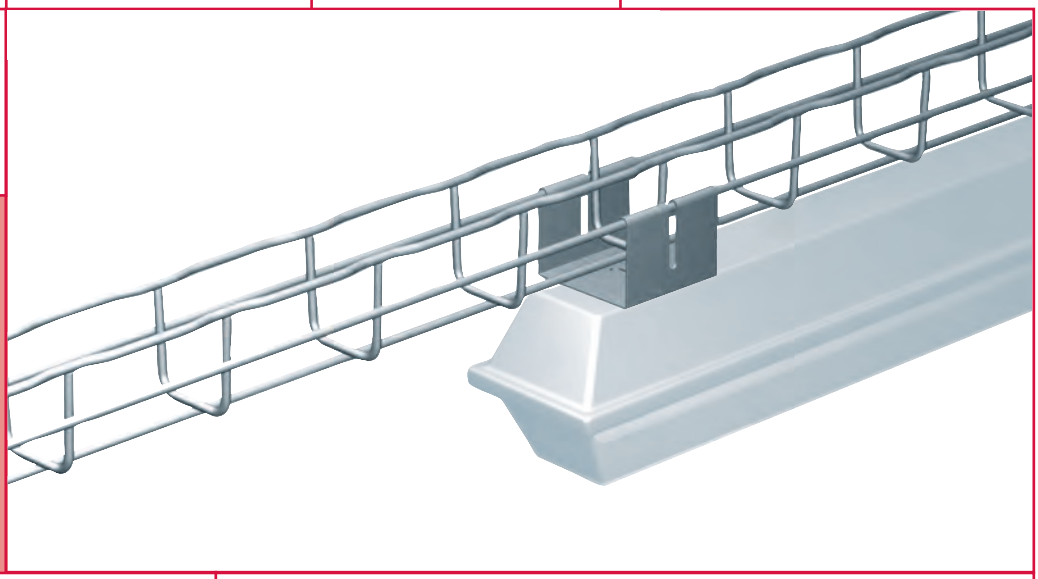

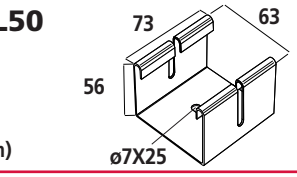

	Kg/1	daN	GS	GC	304L	316L
SL50	0,2	150	585 180	-	-	-

MFM - MFPOLYA

CF30 - CF54 - CF105 | 100→600mm

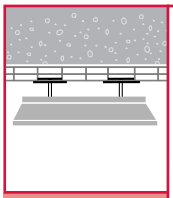

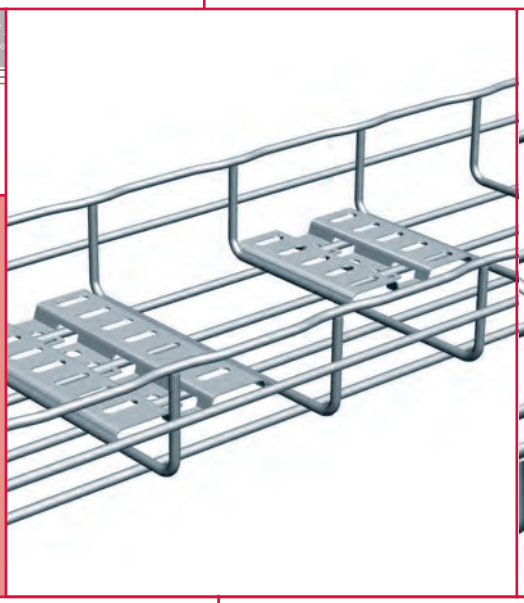

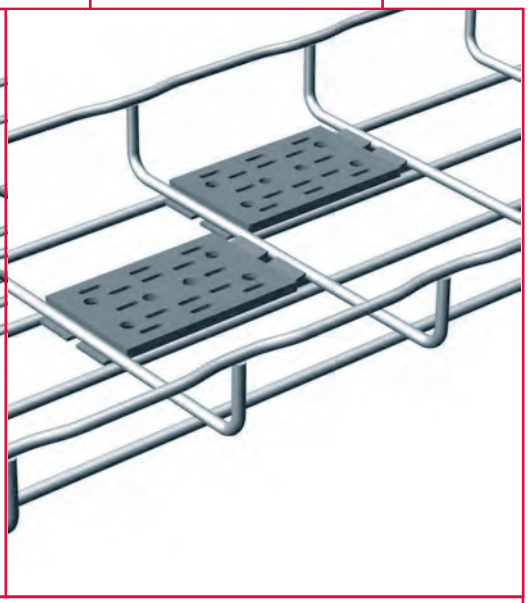

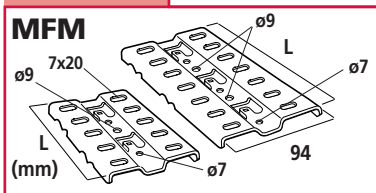

	L mm	Kg/100	daN	GS	DC	304L	316L
MFM 100	100	8	-	585 140	585 143	-	585 144
MFM 150	150	10	-	585 150	585 153	-	-

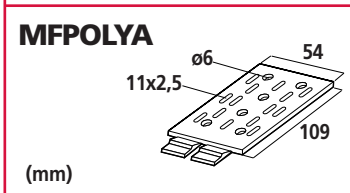

				Polyamide			
MFPOLYA	10	2,5		585 145	-	-	-

FAS ROLLER

CF30 - CF54 - CF105 | 50→600mm

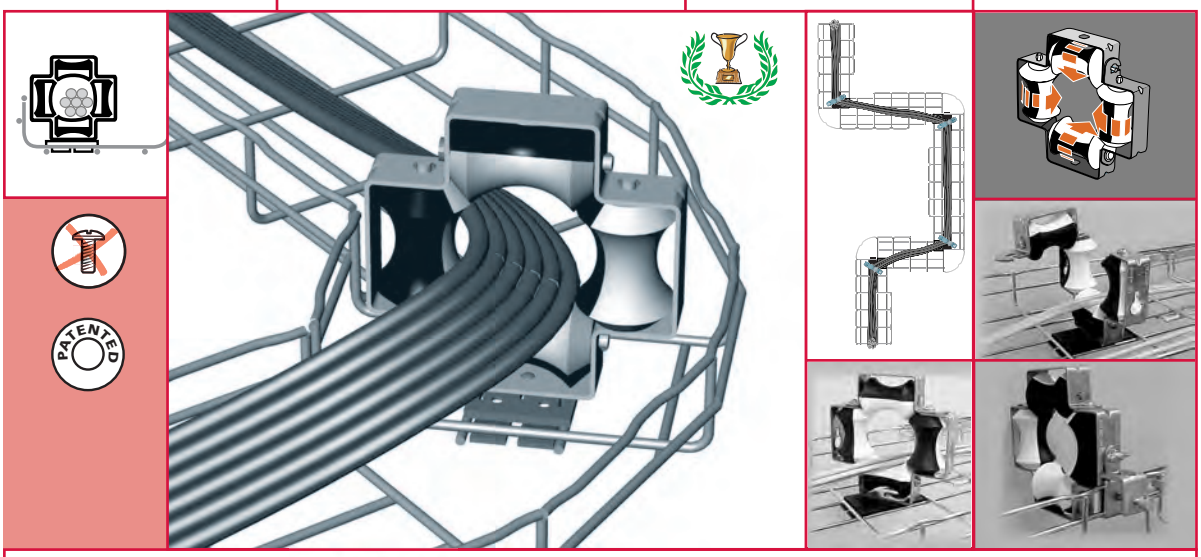

FAS ROLLER

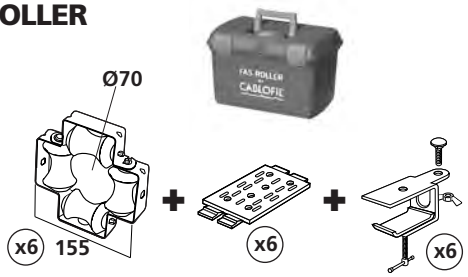

KG	GS	GC	304L	316L
Kg/1				
4,8	011 100	-	-	-

DEV 100 - CABLOGRIP

CF30 - CF54 - CF105 | 100→600mm

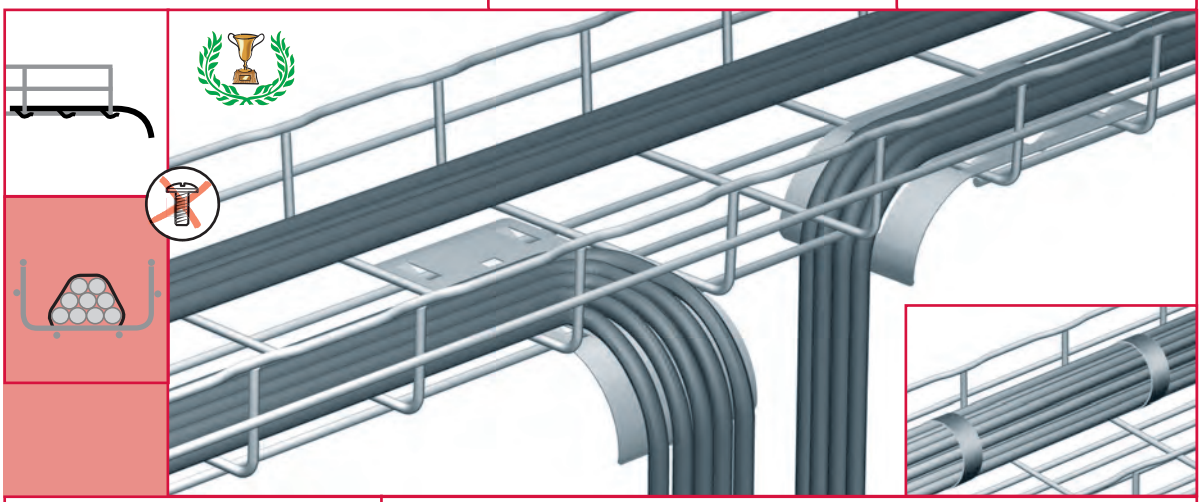

DEV 100

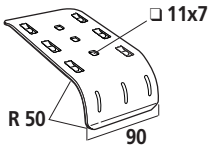

	L	KG	GS	DC	304L	316L
	mm	Kg/1				
DEV 100	0,1		585 160	585 167	-	585 164

CABLOGRIP

			plast			
	m	Kg/1				
CABLOGRIP	5	0,07	559 677	-	-	

EZ Path

CF30 - CF54 - CF105 | 50→600 mm

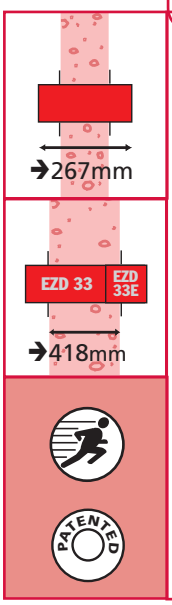

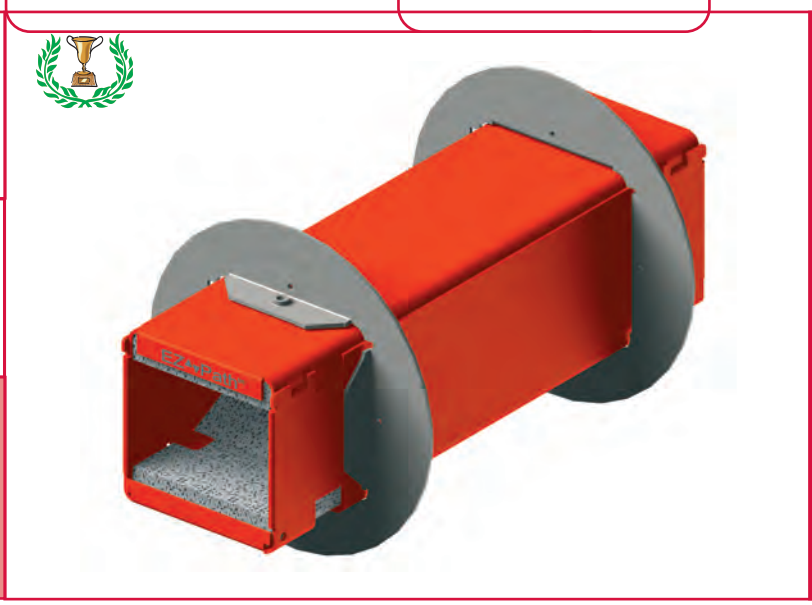

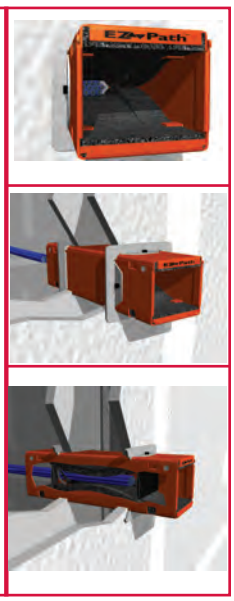

EZD

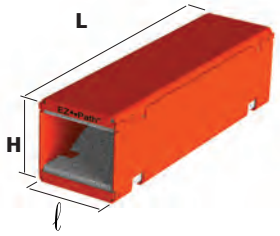

	H mm	ℓ mm	L mm	↕ mm	↔ mm	KG Kg		
EZD 22	37	37	267	23	31	-	→	KIT → →59
EZD 33	75	75	267	56	69	1,2	6	250 018
EZD 44	114	102	310	78	97	2	4	250 058

EZP

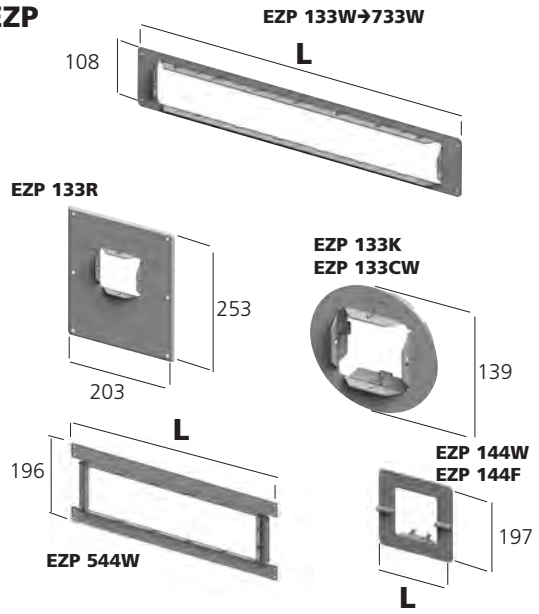

	→	L mm	KG Kg/		/
EZP 133W	1 x EZD 33	102	0,2	2	250 110
EZP 233W	2 x EZD 33	185	0,2	2	250 120
EZP 333W	3 x EZD 33	291	0,3	2	250 130
EZP 433W	4 x EZD 33	406	0,4	2	250 140
EZP 733W	7 x EZD 33	610	0,7	2	250 170

		mm	Kg/		/
EZP 133R	1 x EZD 33	-	0,7	2	250 210
EZP 133K	2 x EZD 33	-	0,3	1	250 220
EZP 133CW	3 x EZD 33	-	0,4	2	250 240

		mm	Kg/		/
EZP 144W	1 x EZD 44	178	0,7	2	250 230
EZP 544W	1→5 x EZD 44	610	0,5	2	250 250
EZP 144F	1 x EZD 44	178	0,3	1	250 260

EZD 33E - RCM 33

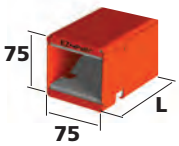

EZP 33E

RCM 33

	→	L mm	KG Kg		
EZD 33E	1 x EZD 33	151	0,7	1	250 078
RCM 33	1 x EZD 33	-	0,1	2	250 206

Ez Path KIT

CF30 - CF54 - CF105 | 50→600mm

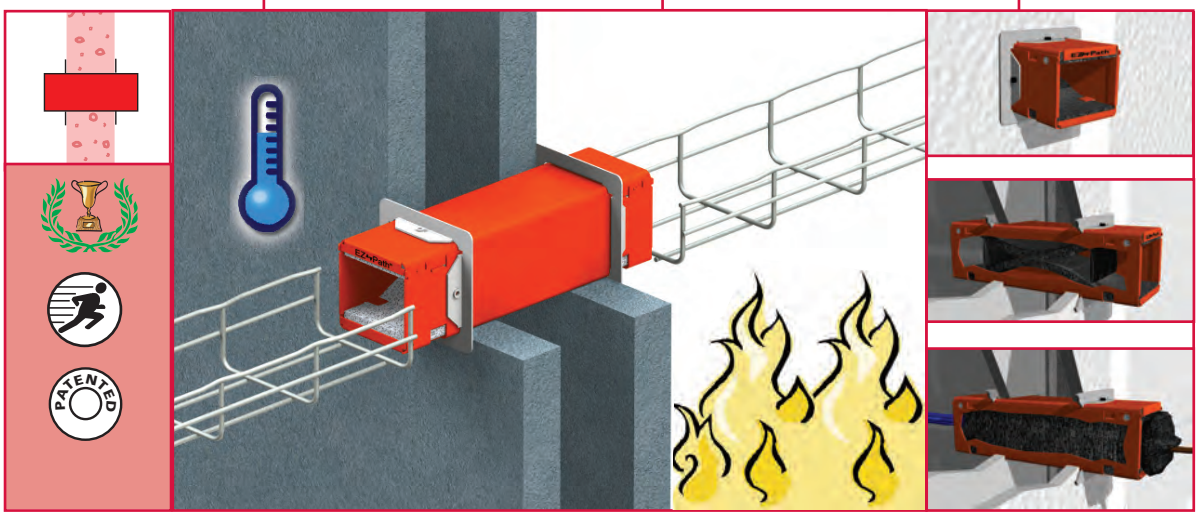

KIT

EZDP 22 / 33 / 44

	mm	Kg		
EZDP 22	ø 52	0,8	1	250 518
EZDP 33	⧄ 80x80	1,4	1	250 028
EZDP 44	ø 152	2,3	1	250 068

EZDP 33WR

EZDP 33CW

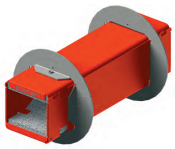

	mm	Kg		
EZDP 33WR	⧄ 180 x 230	1	1	250 038
EZDP 33CW	ø 102	1,5	1	250 048

EZ-Path is a product from STI

Cable tray installation

Instalación de las bandejas

Bearbeitung

Mise en œuvre

Установка кабельных лотков

安装

ケーブルトレイの設置

إجراء التركيب

Montaż tras kablowych

Instalace kabelovych lávek

Inštalácia káblovych lávok

Punere in opera

Kábelpálya szerelés

Izvršitev dela

Primjena

Изпълнение

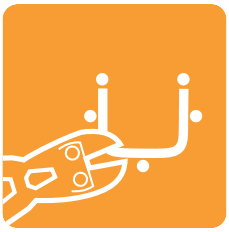

62

HOW TO CUT A CABLE TRAY
CÓMO CORTAR UNA BANDEJA PORTACABLES
WIE SCHNEIDET MAN EINE KABELBAHN ZU
COMMENT COUPER UN CHEMIN DE CABLES
КАК РЕЗАТЬ КАБЕЛЬНЫЙ ЛОТОК
如何切割电缆桥架
ケーブルトレイの切り方
كيفية قطع سكة أسلاك
JAK PRAWIDŁOWO CIĄĆ DRUT
JAK STŘÍHAT KABELOVOU LAVKU
AKO STRIHAŤ KÁBLOVÉ LÁVKY
CUM SE TAIE PATUL DE CABLU
A KABELPALYA VAGASA
KAKO PREREZATI VODILO KABLOV
KAKO PREREZATI PUT KABLOVA
КАК ДА СЕ ПРЕКЪСНЕ КАБЕЛЕН КАНАЛ

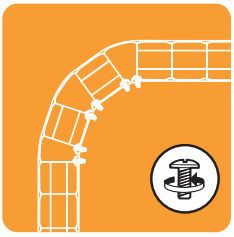

64

LARGE RADIUS BENDS
CURVAS DE GRAN RADIO DE CURVATURA
BÖGEN MIT GROßEM RADIUS
COUDES À GRAND RAYON AVEC VISSERIE
БОЛЬШОЙ РАДИУС ИЗГИБА
带螺丝大半径弯头
ネジ使用大半径屈曲部部品
أكواع كبيرة الشعاع مع مجموعة براغي
ŁUKI O DUŻYM PROMIENIU
OHYBY O VELKÉM POLOMĚRU
OHYBY S VEĽKÝM POLOMEROM
RAZA MARE DE ÎNDOIRE
NAGY ÍVEK
KRIVINE VELIKEGA RADIJA Z VIJAKI
KOLJENA VELIKOG RADIJUSA S VIJCIMA
КОЛЯНО С ГОЛЯМ РАДИУС С ВИНТОВЕ

66

LARGE RADIUS BENDS
CURVAS DE GRAN RADIO DE CURVATURA
BÖGEN MIT GROßEM RADIUS
COUDES À GRAND RAYON SANS VISSERIE
БОЛЬШОЙ РАДИУС ИЗГИБА
不带螺丝大半径弯头
ネジなし大半径屈曲部部品
أكواع كبيرة الشعاع دون مجموعة براغي
ŁUKI O DUŻYM PROMIENIU
OHYBY O VELKÉM POLOMĚRU
OHYBY S VEĽKÝM POLOMEROM
RAZA MARE DE ÎNDOIRE

KRIVINE VELIKEGA RADIJA BREZ VIJAKOV
KOLJENA VELIKOG RADIJUSA BEZ VIJAKA
КОЛЯНО С ГОЛЯМ РАДИУС БЕЗ ВИНТОВЕ

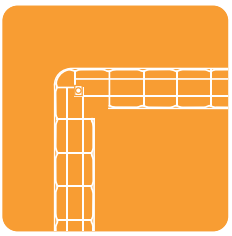

68

SMALL RADIUS BENDS
CURVAS DE PEQUEÑO RADIO
BÖGEN MIT KLEINEM RADIUS
COUDES À PETIT RAYON
МАЛЕНЬКИЙ РАДИУС ИЗГИБА
小半径弯头
小半径屈曲部部品
أكواع صغيرة الشعاع
ŁUKI O MALYM PROMIENIU
OHYBY O VELKÉM POLOMĚRU
OHYBY S MALYM POLOMEROM
RAZA MICA DE ÎNDOIRE
KIS ÍVEK
KRIVINE MAJHNEGA RADIJA
KOLJENA MALOG RADIJUSA
КОЛЯНО С МАЛЪК РАДИУС

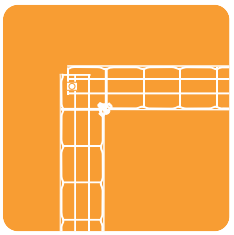

70

RIGHT ANGLE BENDS
CURVAS DE ÁNGULO RECTO
RECHTER WINKEL AUS 2 STÜCK
COUDES À ANGLE DROIT
ИЗГИБ ПОД ПРЯМЫМ УГЛОМ
直角弯头
直角部部品
أكواع بزاوية قائمة
ŁUKI O KĄCIE PROSTYM
PRAVOÚHLY OHYB
PRAVOUHLY OHYB
ÎNDOIRE ÎN UNGHI DREPT
DERÉKSZÖGŰ ÍVEK
KRIVINE S PRAVIM KOTOM
KOLJENA PRAVOG KUTA
КОЛЯНО НА ПРАВ ЪГЪЛ

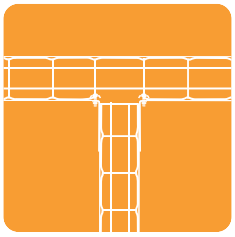

72

T OR CROSS AT RIGHT ANGLES
T O CRUZ DE ÁNGULOS RECTOS
RECHTWINKLIGE KREUZUNGEN ODER T-STÜCKE
T OU CROIX À ANGLES DROITS
T – ОБРАЗНЫЙ ОТВОД ИЛИ ПЕРЕСЕЧЕНИЕ ПОД ПРЯМЫМ УГЛОМ
T 型小半径三通
直角 T 型接続部品
أو صلبان بزوايا قائمة T
POŁĄCZENIE W KSZTAŁCIE T LUB KRZYŻA (KĄT PROSTY)
T A KŘÍŽENÍ V PRAVÉM ÚHLU
T A KRÍŽENIE V PRAVOM UHLE
T SAU CRUCE IN UNGHI DREPT
DERÉKSZÖGÙ KERESZTEZŒDÉSEK ÉS T IDOMOK
T ALI KRIŽ S PRAVIMI KOTI
T ILI KRIŽ PRAVIH KUTOVA
"T" ИЛИ КРЪСТ НА ПРАВ ЪГЪЛ

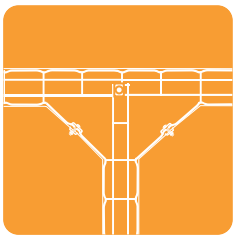

74

T OR CROSS WITH GUSSET
T O CRUZ DE ÁNGULOS CORTADOS
T-ABZWEIGE UND KREUZUNGEN MIT ZUGESCHNITTENEN ECKEN
T OU CROIX À ANGLES COUPÉS
T – ОБРАЗНЫЙ ОТВОД ИЛИ ПЕРЕСЕЧЕНИЕ С СОЕДИНТЕЛЕМ
T 型大半径三通
T トラス型接続部品
أو صلبان بزوايا مبتورة T
POŁĄCZENIE W KSZTAŁCIE T LUB KRZYŻA (KĄT OSTRY)
T NEBO KŘÍŽOVÉ KUSY
T ALEBO KRÍŽOVÉ KUSY
T SAU CRUCE CU IMBINARE DUBLA
KERESZTEZODESEK VAGY T IDOMOK SAROKKÖTESSEL
T ALI KRIŽ Z ODREZANIMI KOTI
T ILI KRIŽ ODREZANIH KUTOVA
"T" ИЛИ КРЪСТ С ПРЕСЕЧЕНИ ЪГЛИ

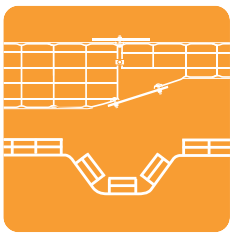

76

REDUCING SIZE, CHANGING LEVEL
REDUCCIÓN DE SECCIÓN, CAMBIO DE NIVEL
REDUZIERUNG, ETAGEN
RÉDUCTION DE SECTION, CHANGEMENT DE PLAN
УМЕНЬШЕНИЕ РАЗМЕРА, ИЗМЕНЕНИЕ УРОВНЯ
变径，不同平面桥架之间的连接
断面縮小部、高低差部
تخفيض المقطع، تغيير المستوى
ZMIANA PŁASZCZYZNY ORAZ REDUKCJA SZEROKOŚCI
REDUKCE ŠÍŘKY, ZMĚNA VÝŠKOVÉ ÚROVNĚ
REDUKCIA ŠÍRKY, ZMENA VÝŠKOVEJ ÚROVNE
REDUCERE DE SECTIUNE, SCHIMBARE DE NIVEL
SZŰTKÍTÉSEK, SZINTELTOLÁSOK
ZMANJŠANJE VELIKOSTI, SPREMEMBA VIŠINE
SMANJENJE PRESJEKA, PROMJENA PLANA
НАМАЛЯВАНЕ НА СЕЧЕНИЕТО, СМЯНА НА РАВНИНАТА

	L mm	KG Kg/1	
COUPFILGM	630	2,7	559 507

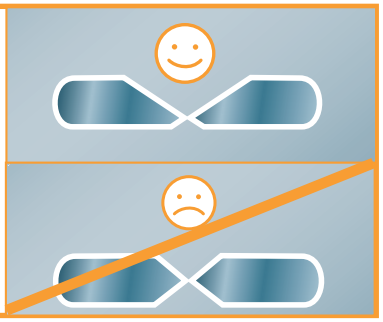

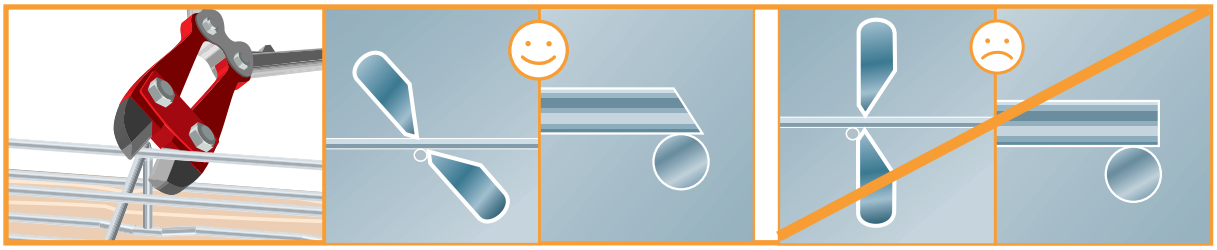

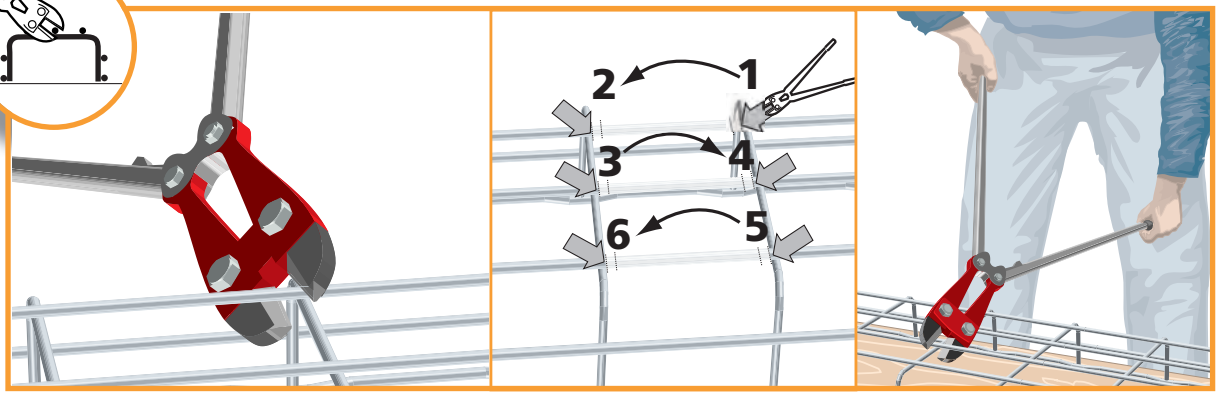

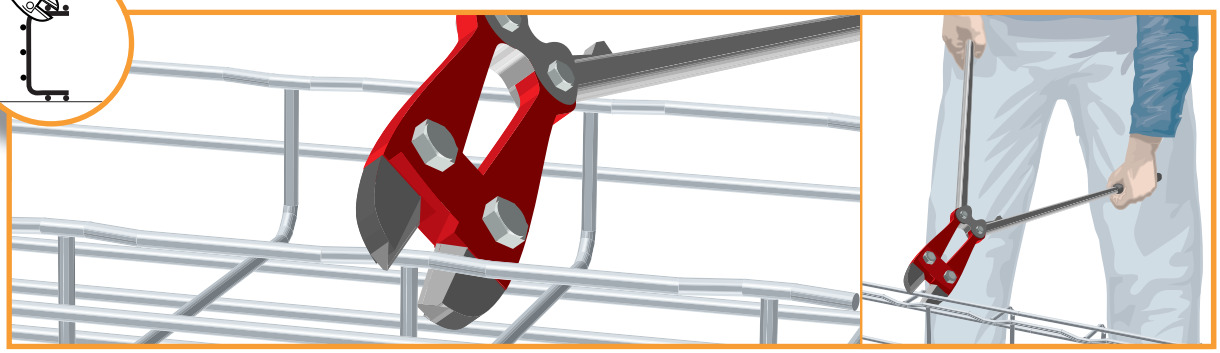

cuty fil

	L mm	KG Kg/1	
CUTY-FIL	-	3,7	559 547

FASLOCK

100 → 600 mm

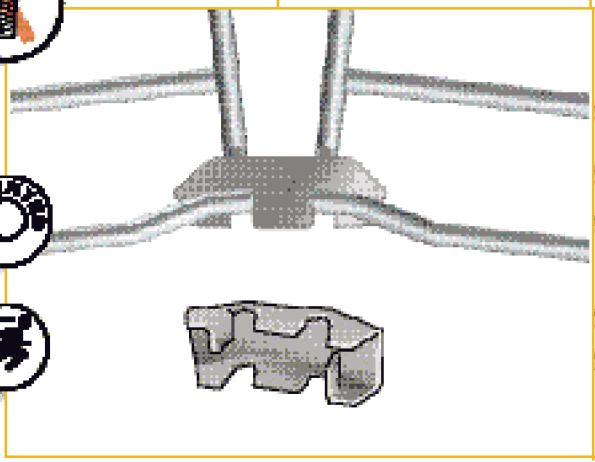

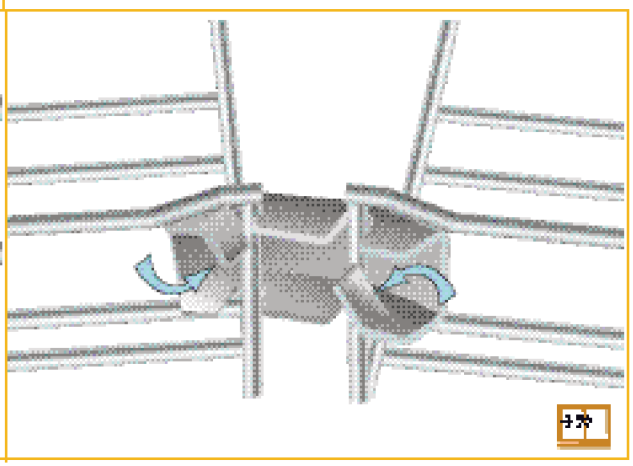

CE25 / CE30

50 → 600 mm

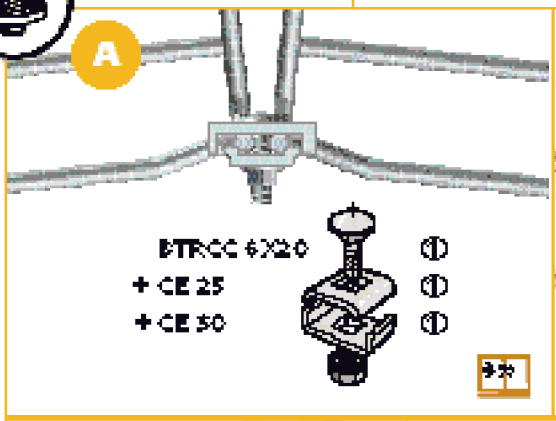

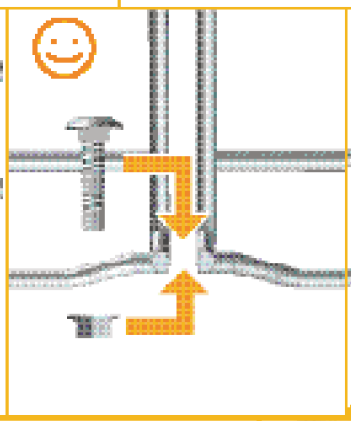

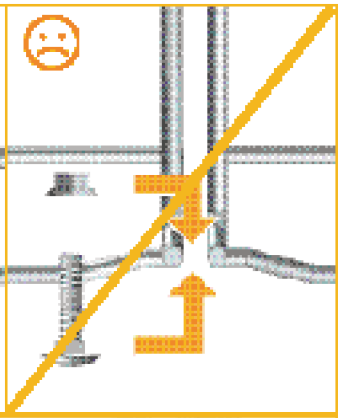

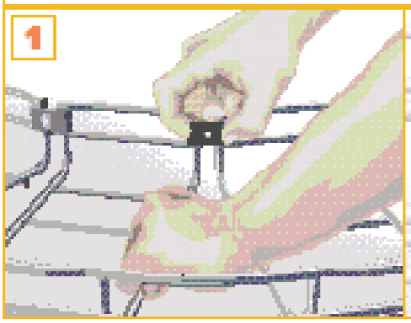

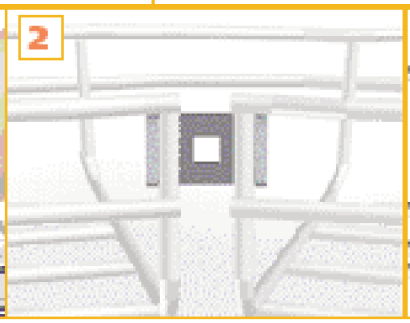

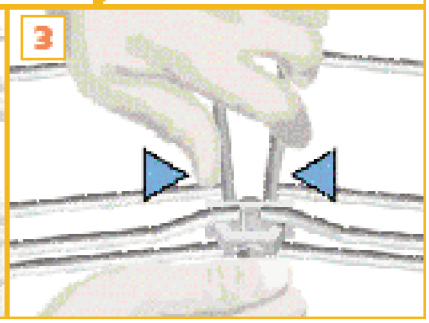

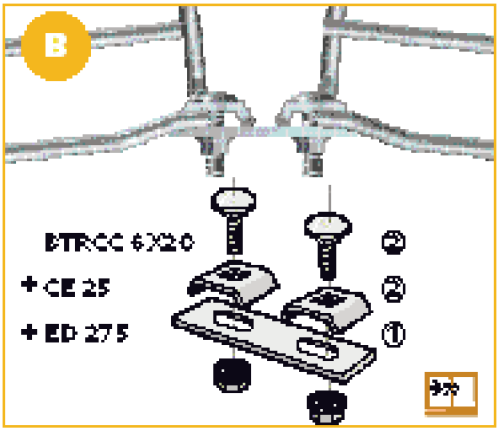

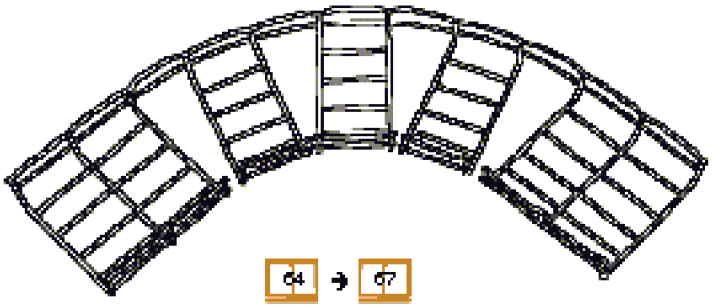

50 mm

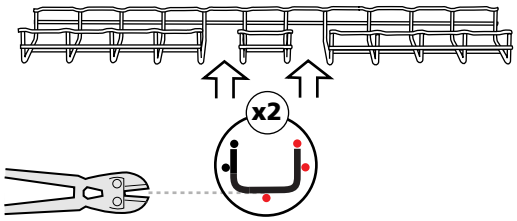

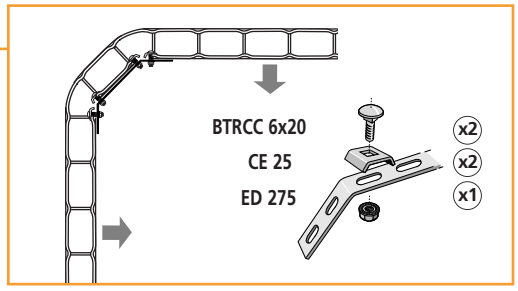

100 mm

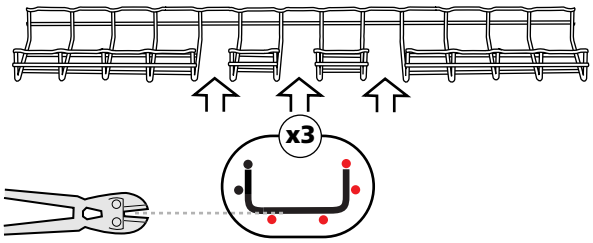

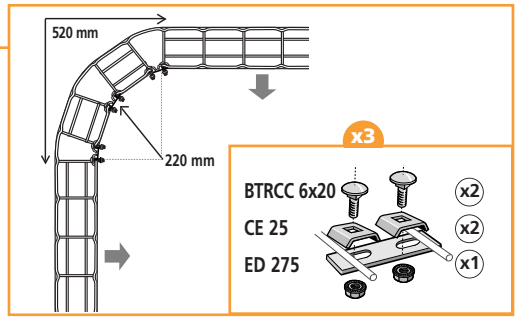

150 mm

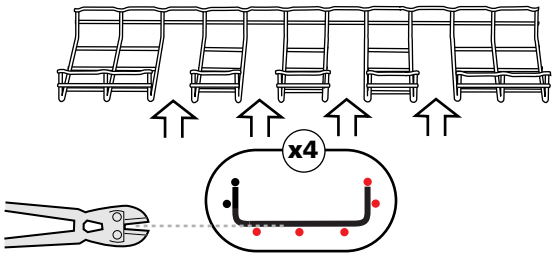

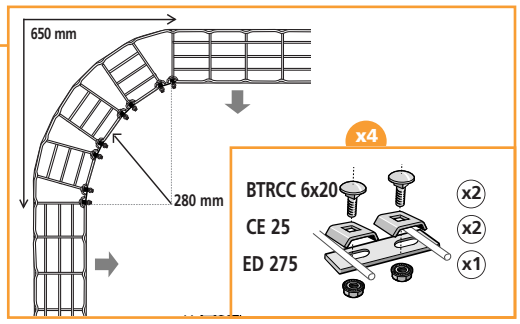

200 mm

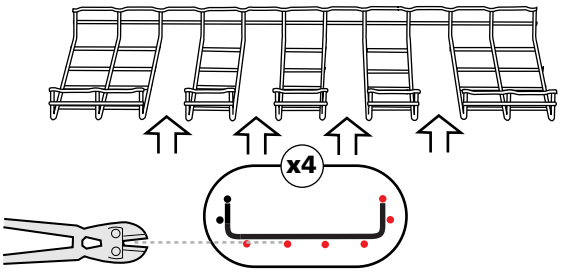

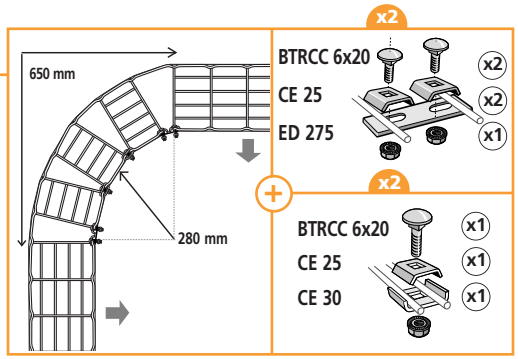

300 mm

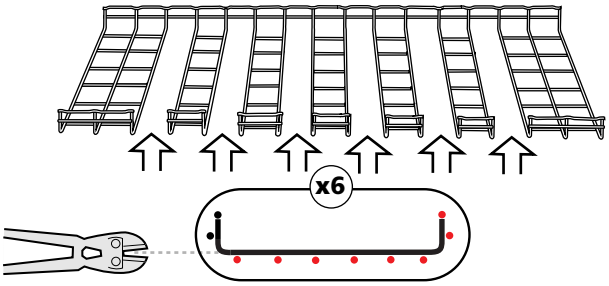

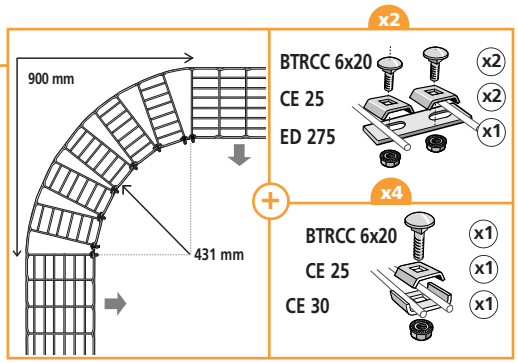

78

400 - 450 mm

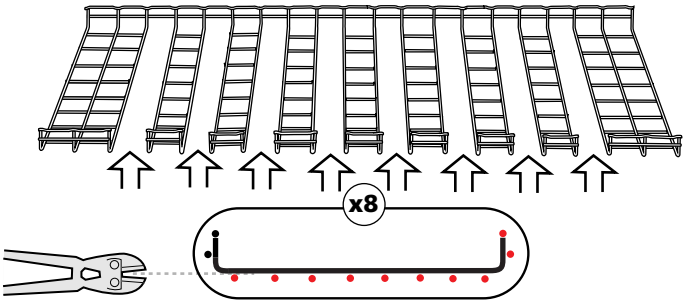

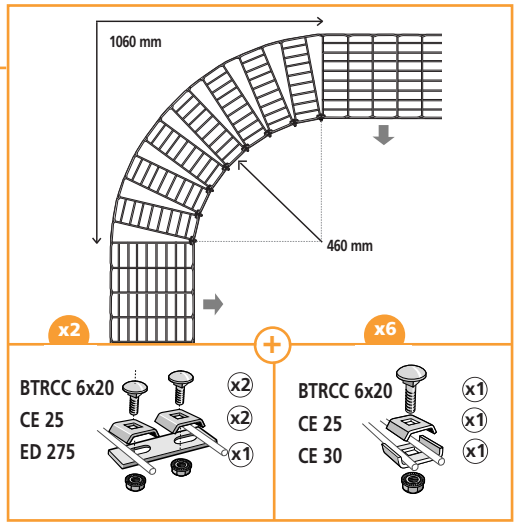

500 mm

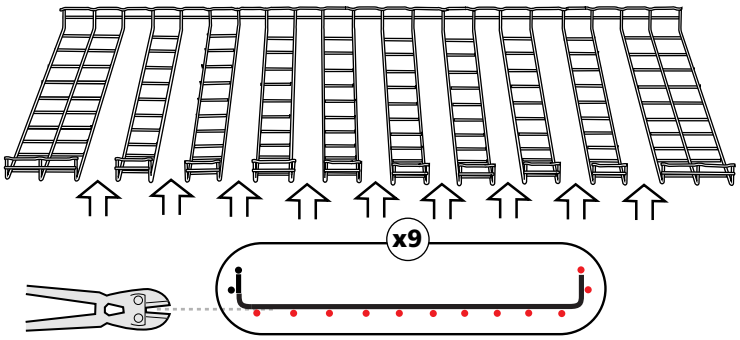

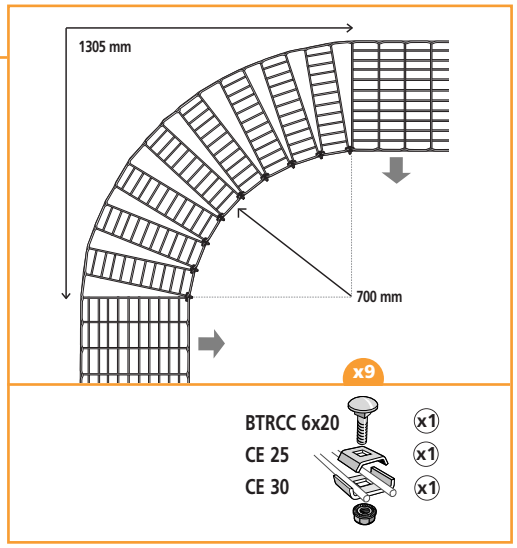

600 mm

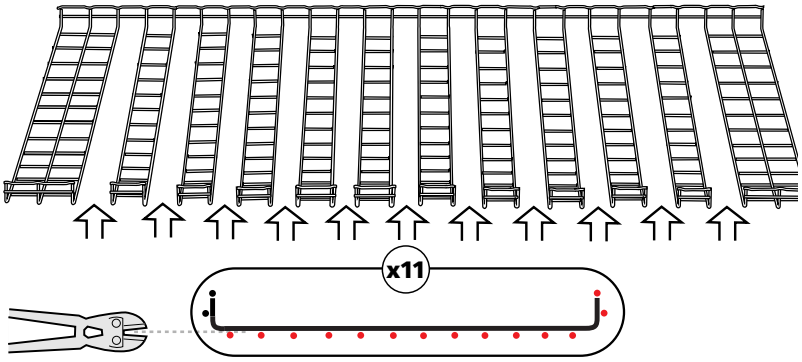

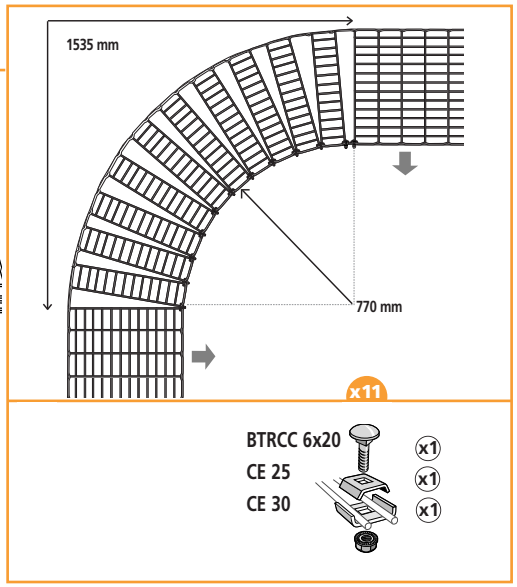

78

BTRCC =

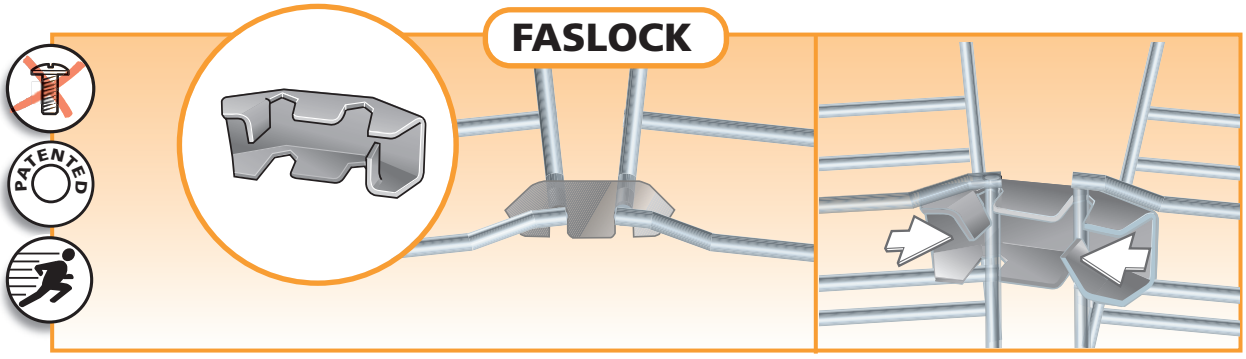

100 mm

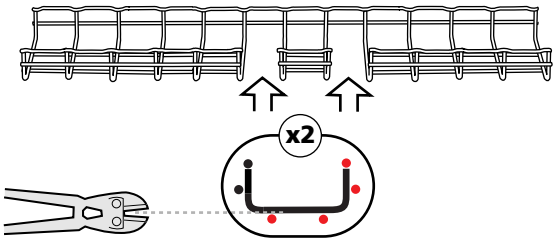

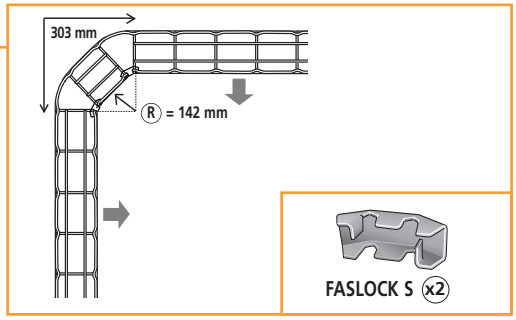

150 mm

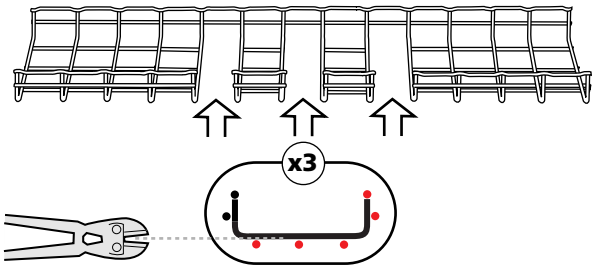

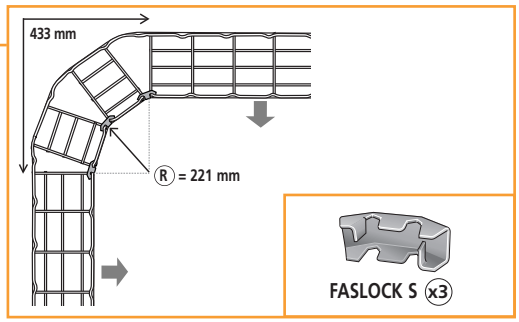

200 mm

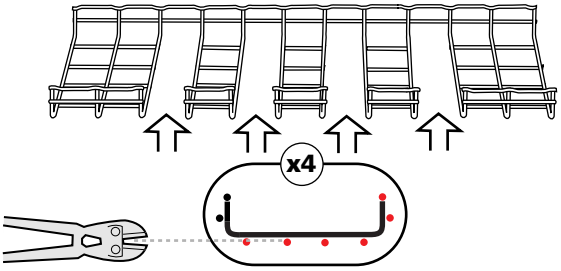

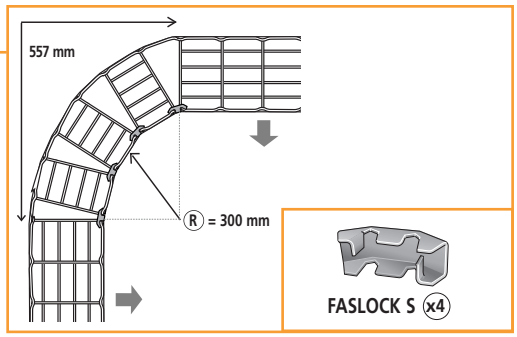

300 mm

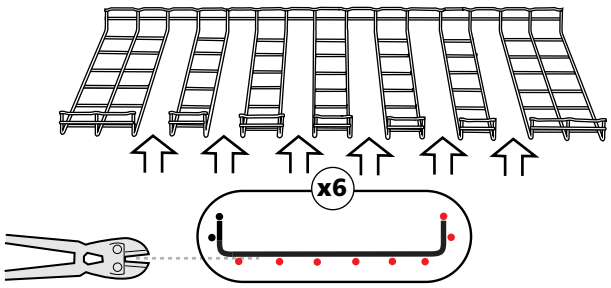

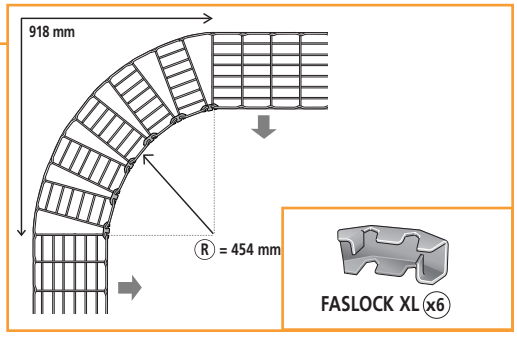

78

400 mm

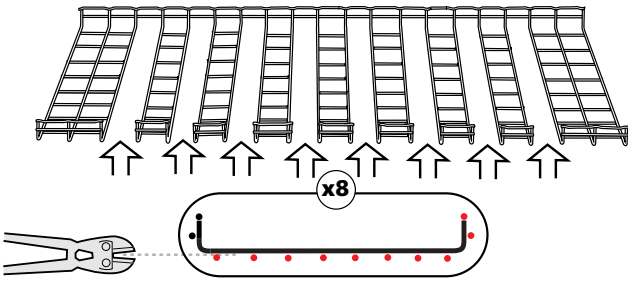

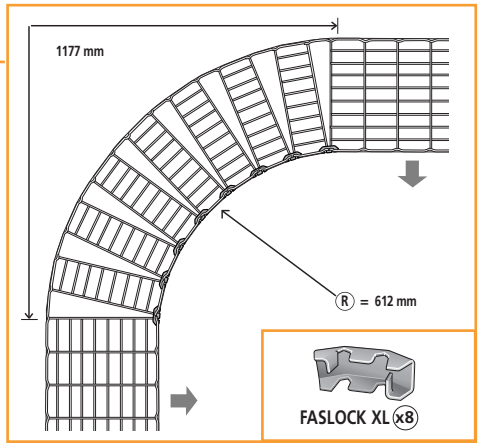

450 mm

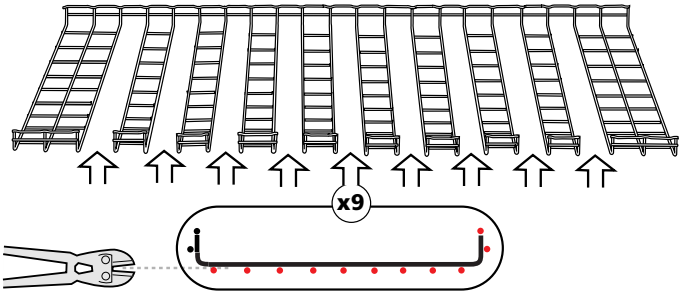

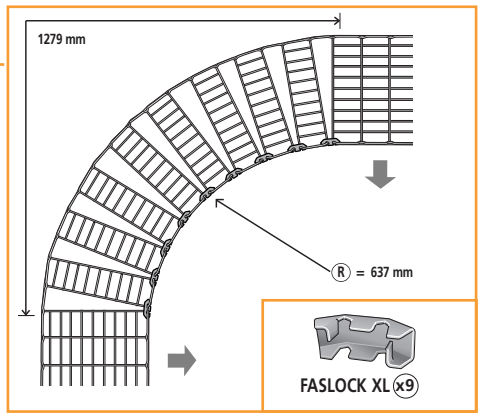

500 mm

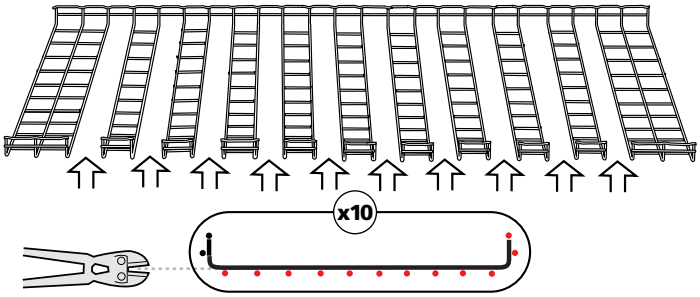

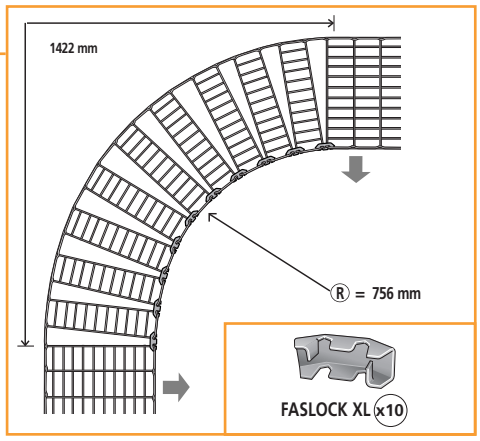

600 mm

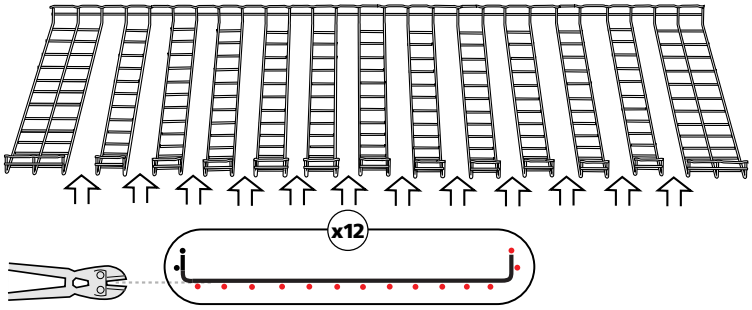

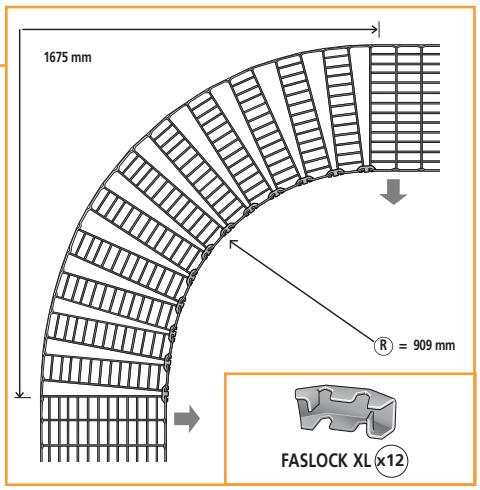

78

72

50 mm

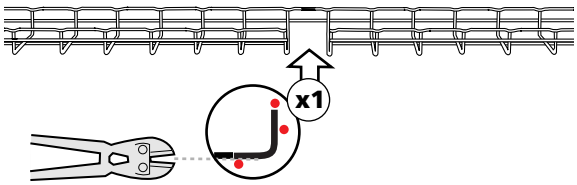

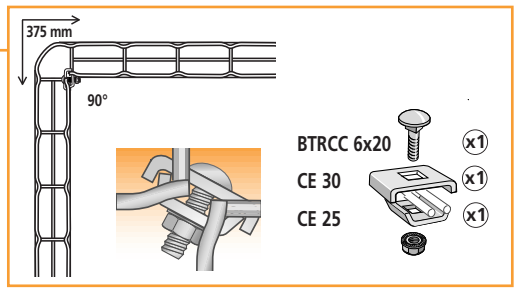

100 mm

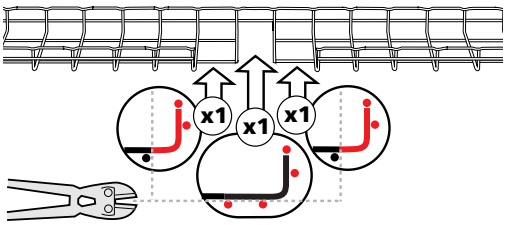

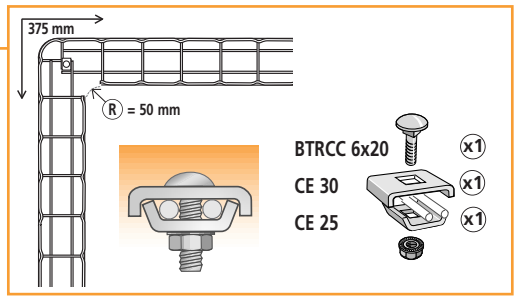

150 mm

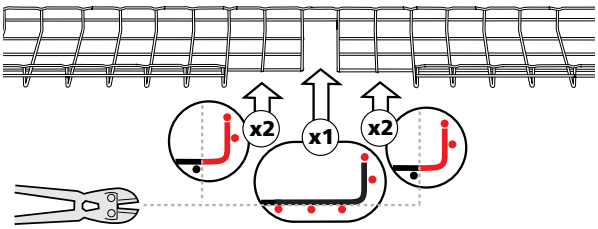

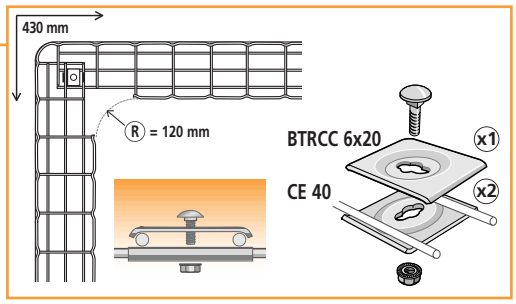

200 mm

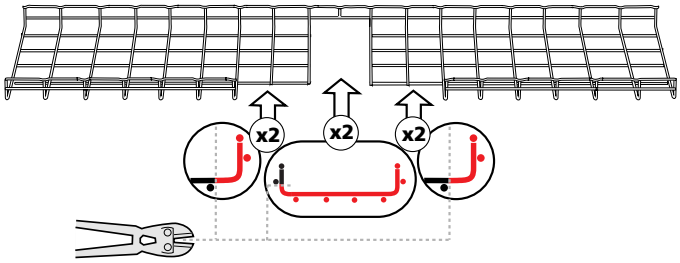

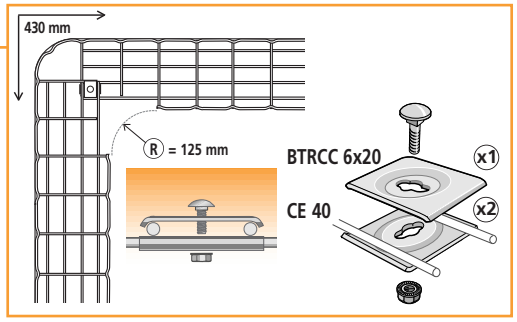

300 mm

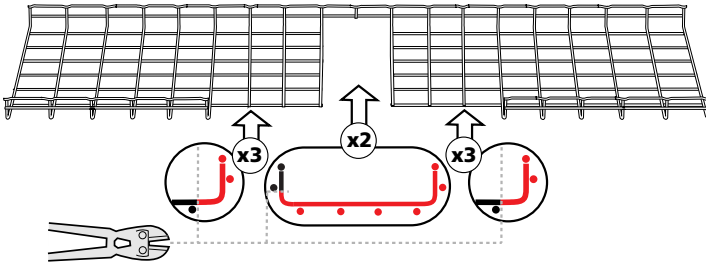

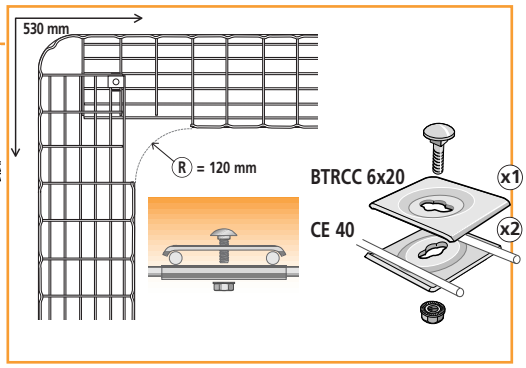

400 - 450 mm

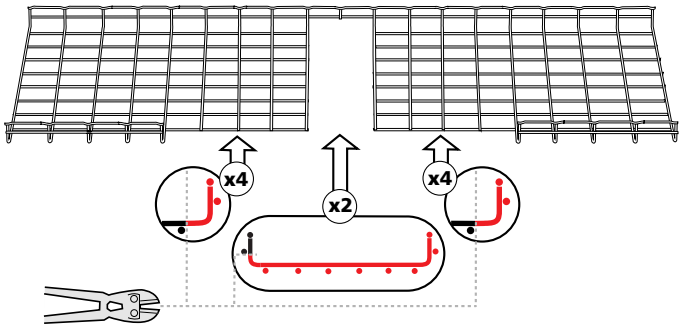

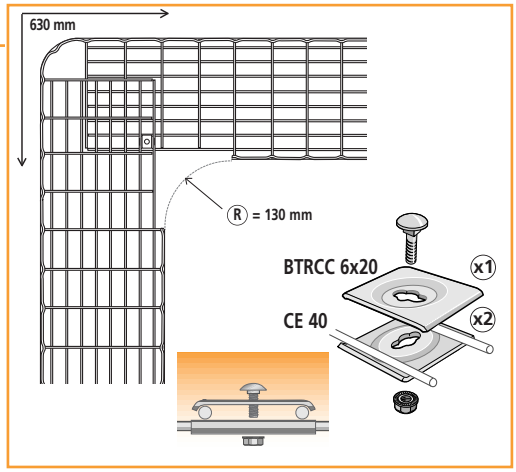

500 mm

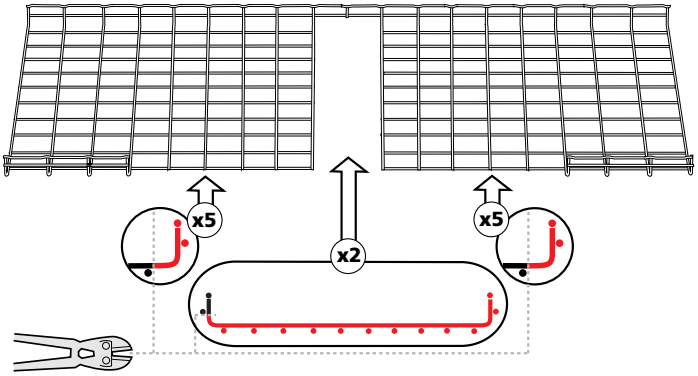

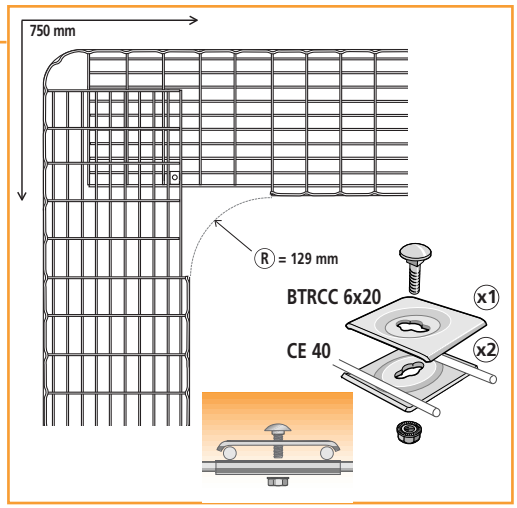

600 mm

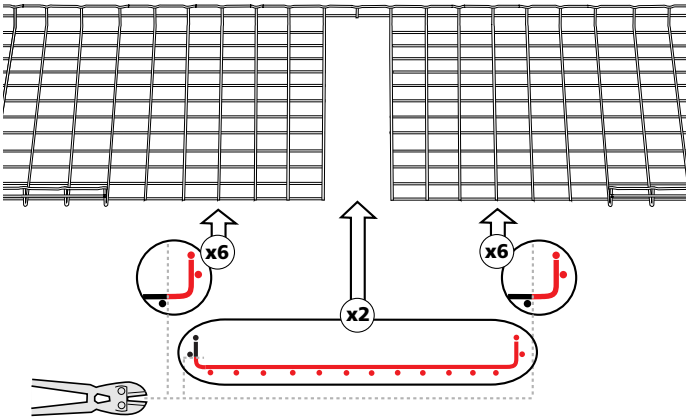

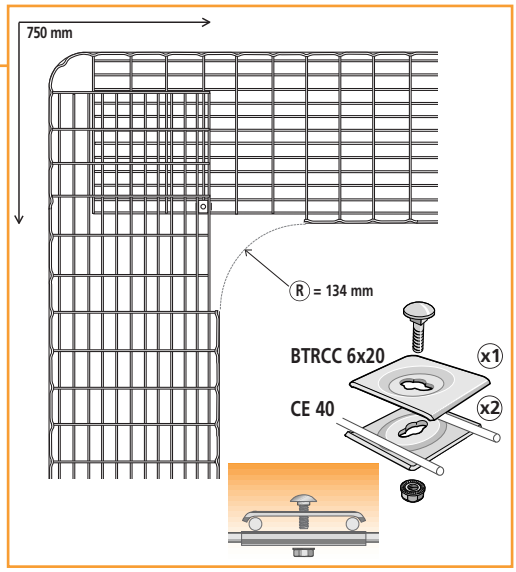

78

BTRCC =

100 mm

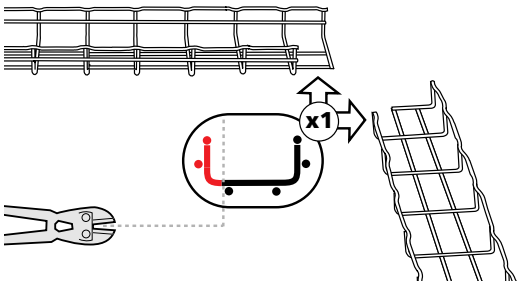

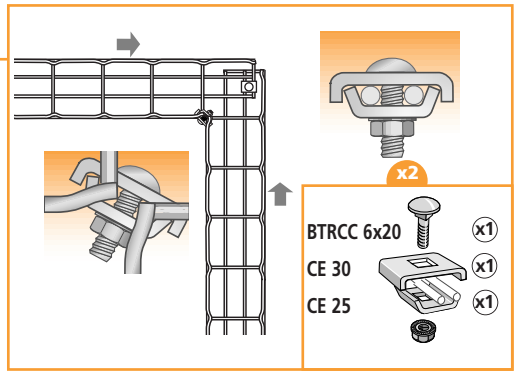

150 mm

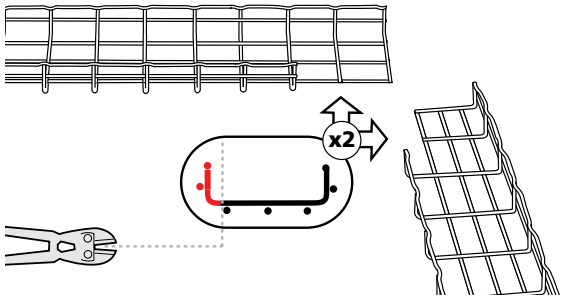

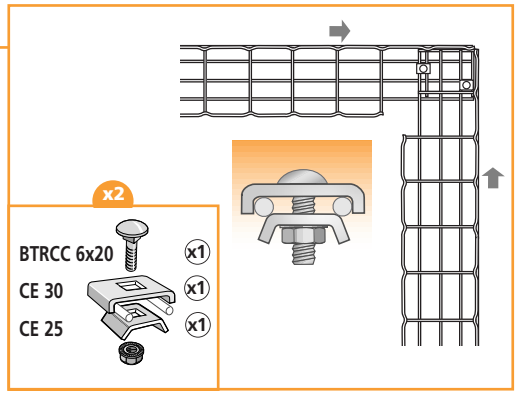

200 mm

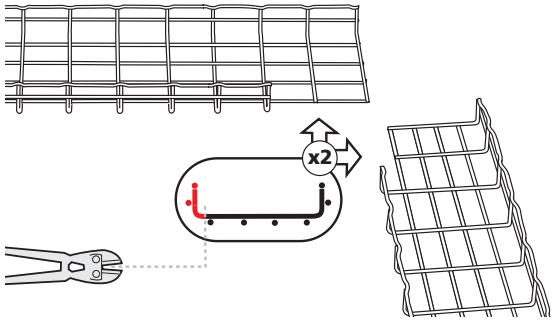

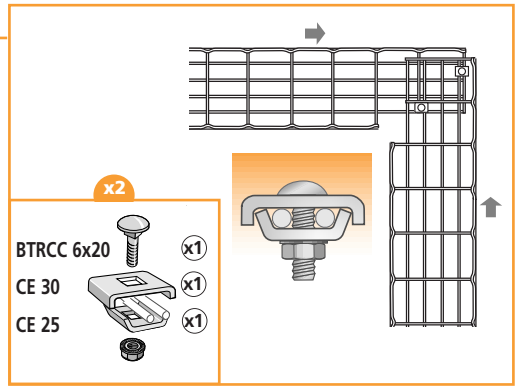

300 mm

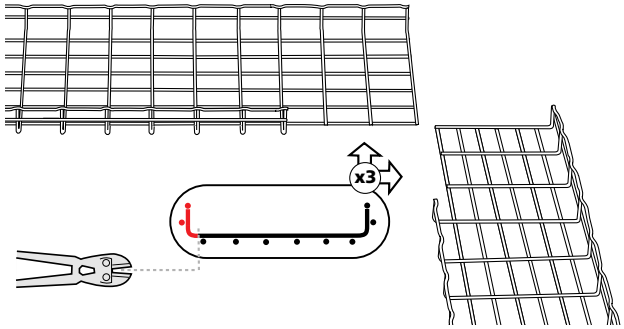

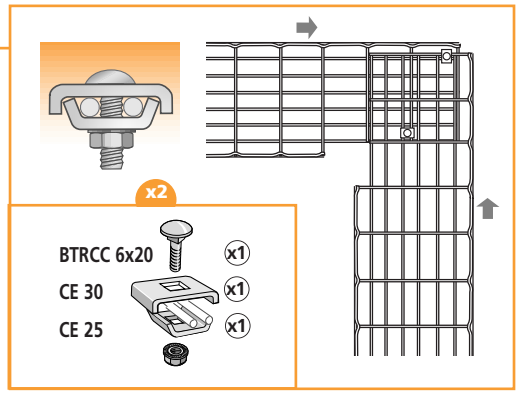

400 mm

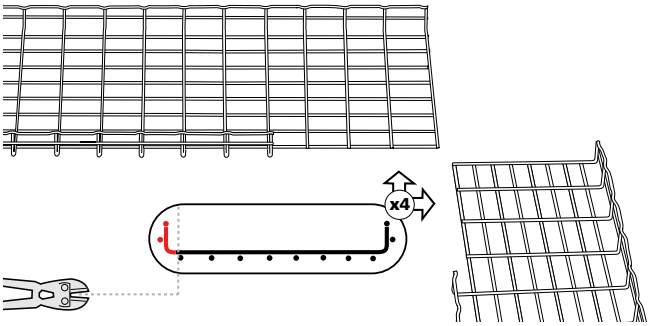

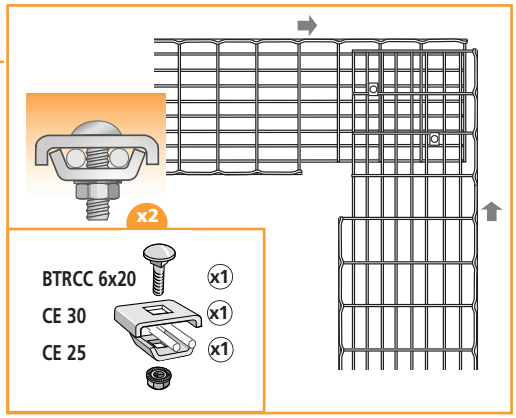

500 mm

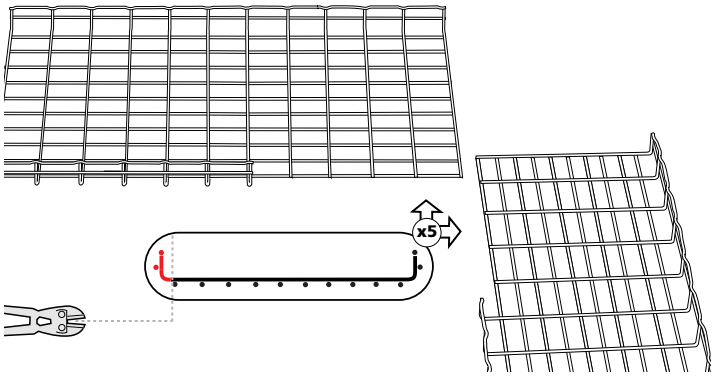

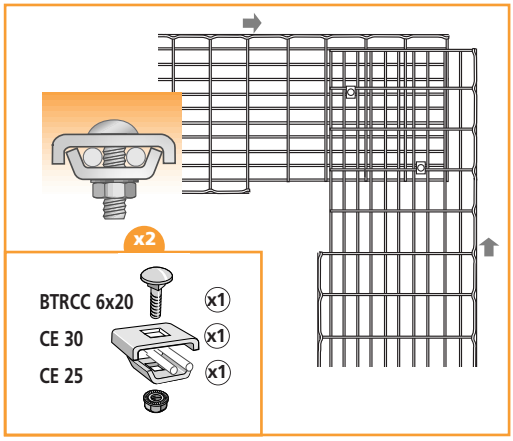

600 mm

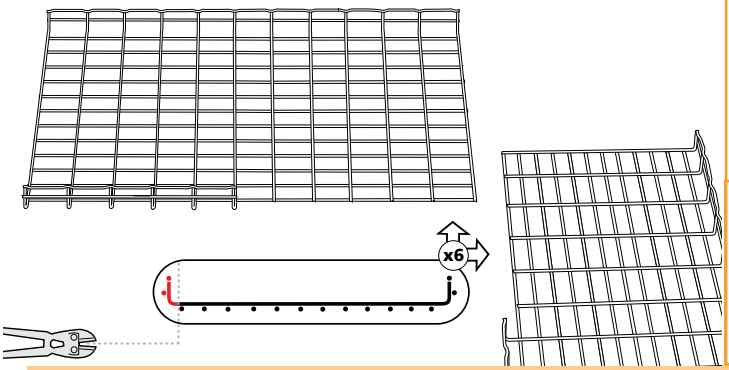

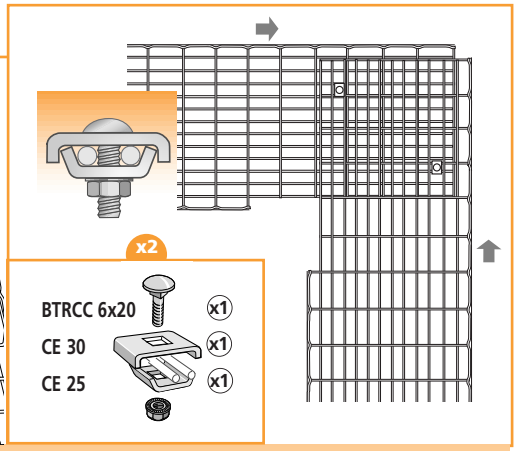

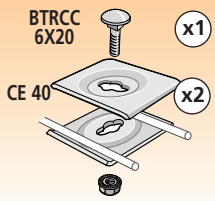

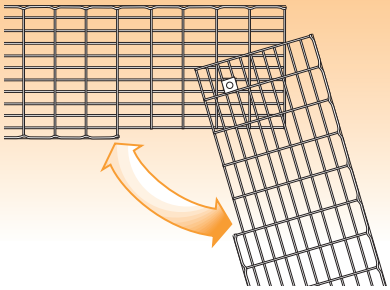

78

BTRCC =

50 mm

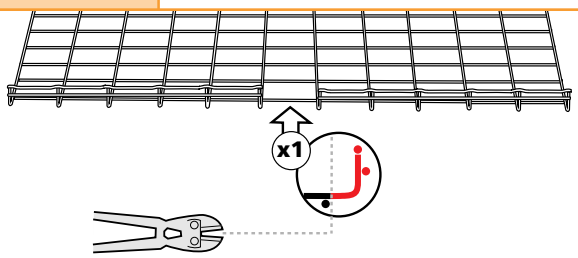

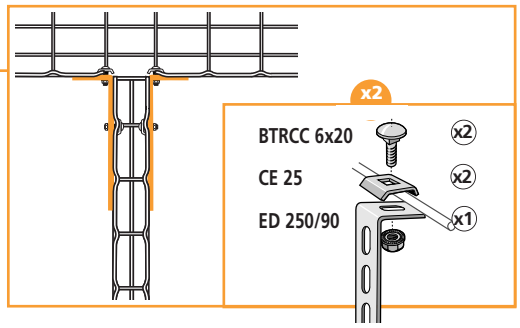

100 mm

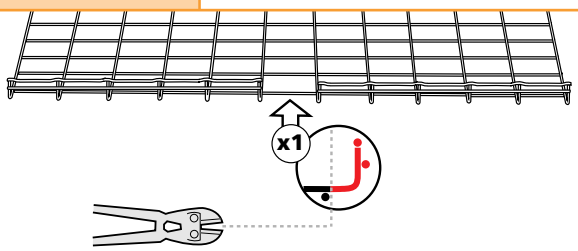

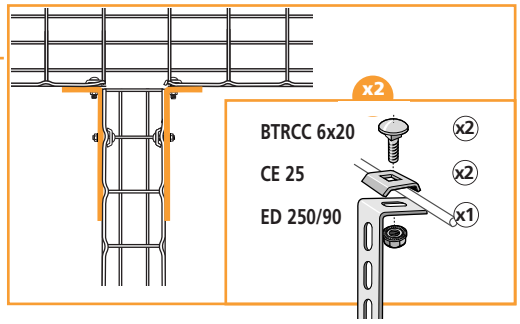

150 mm

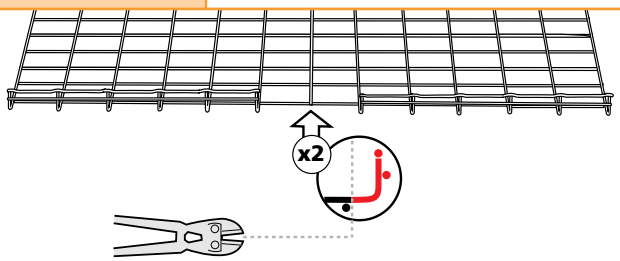

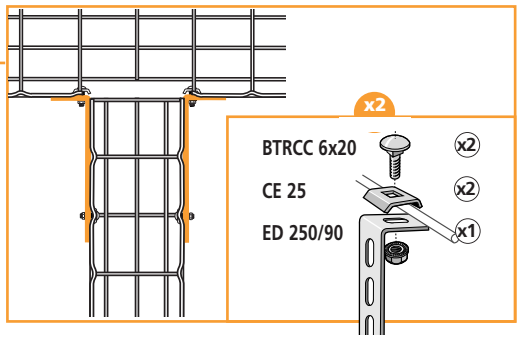

200 mm

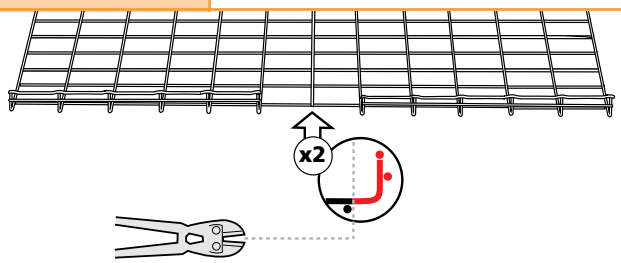

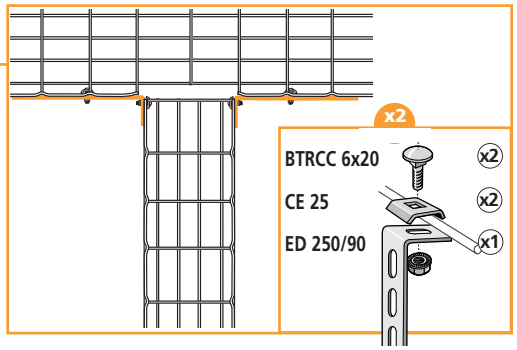

300 mm

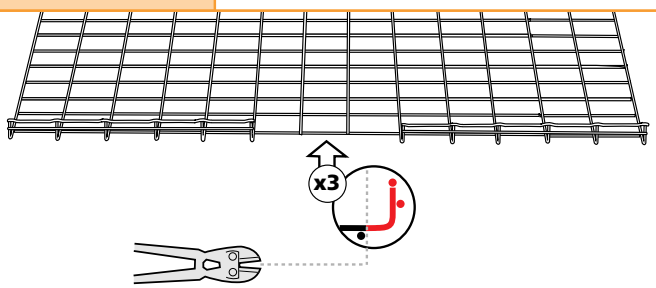

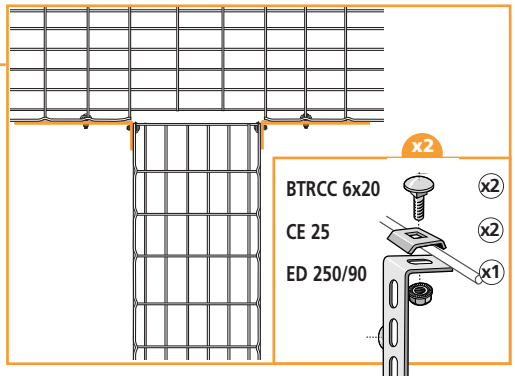

400 mm

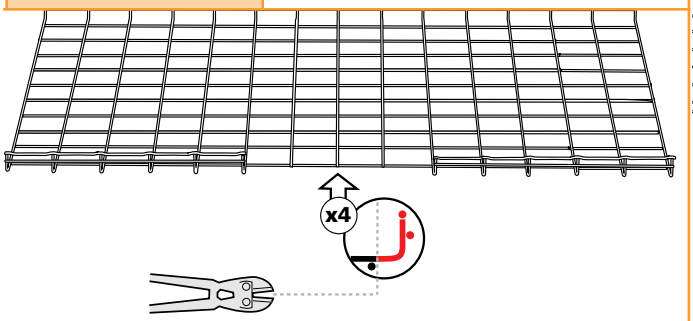

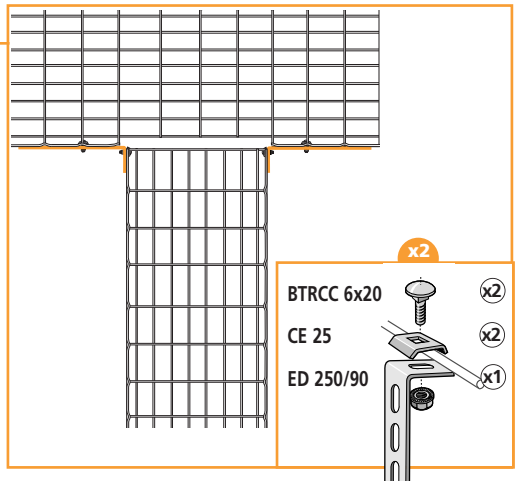

450 - 500 mm

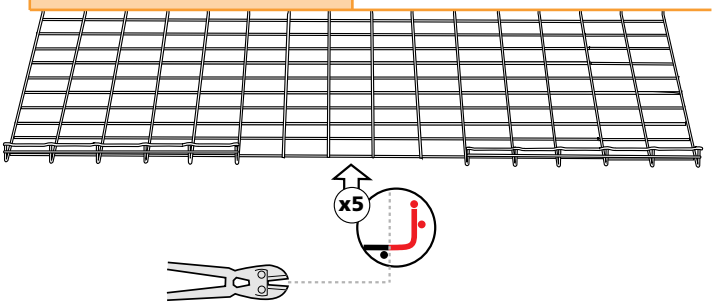

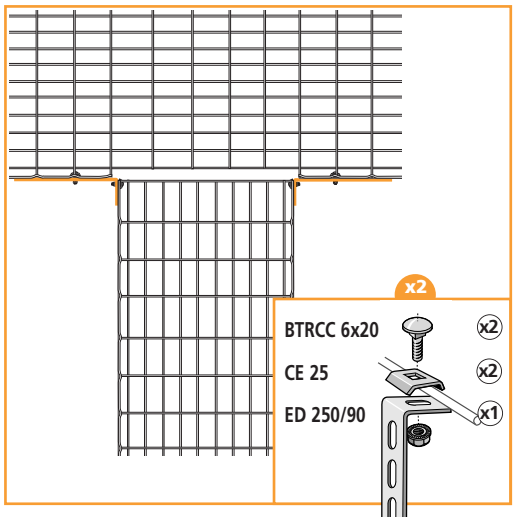

600 mm

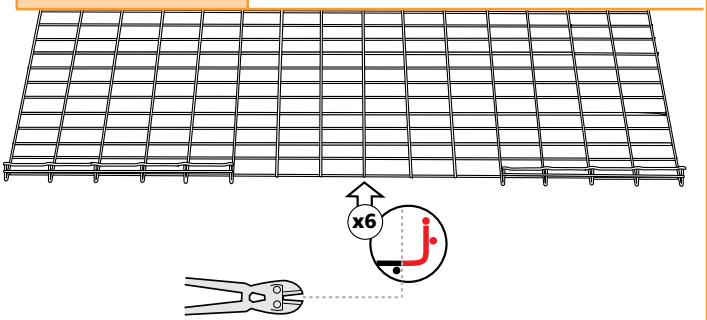

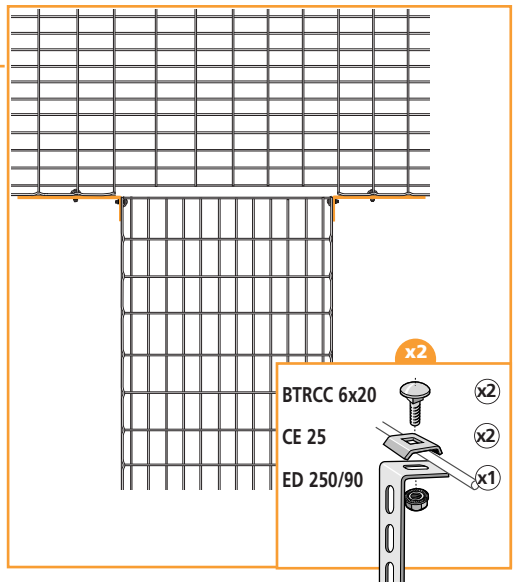

78

BTRCC =

100 mm

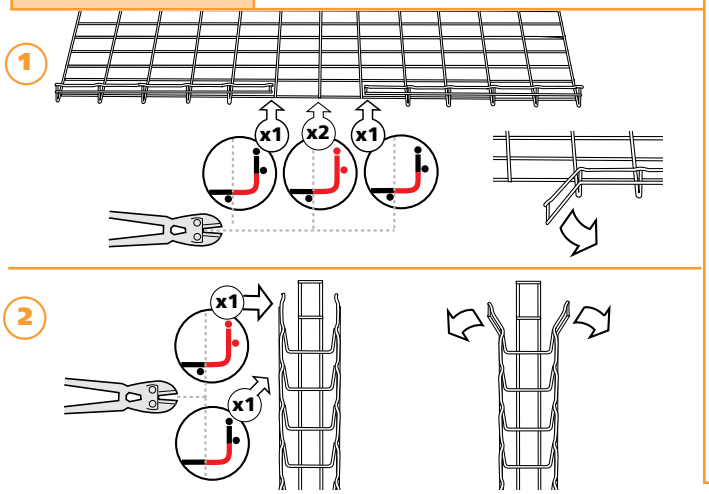

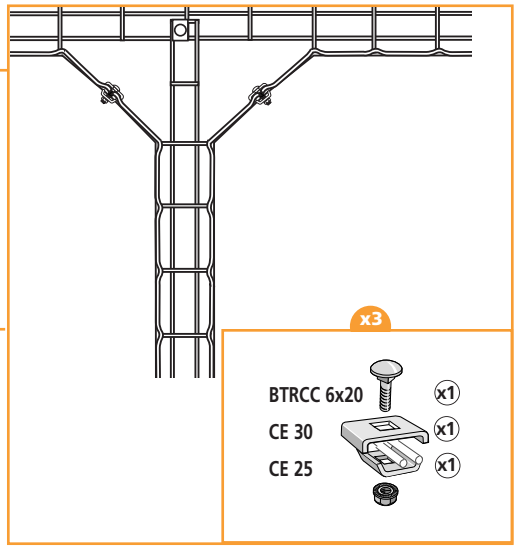

150 mm

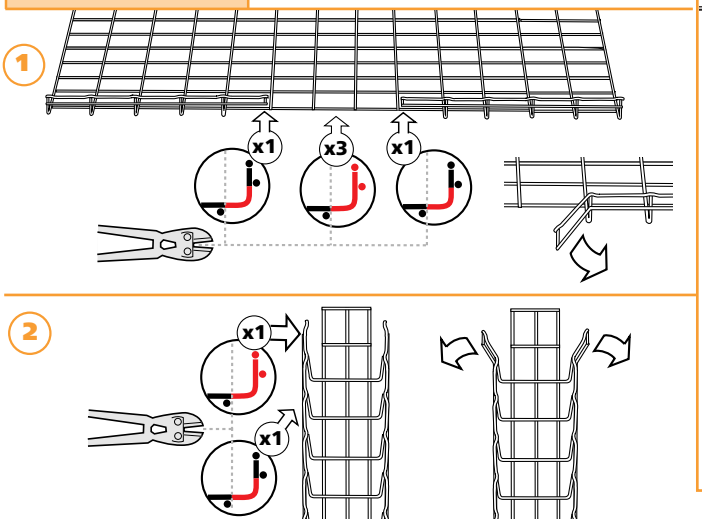

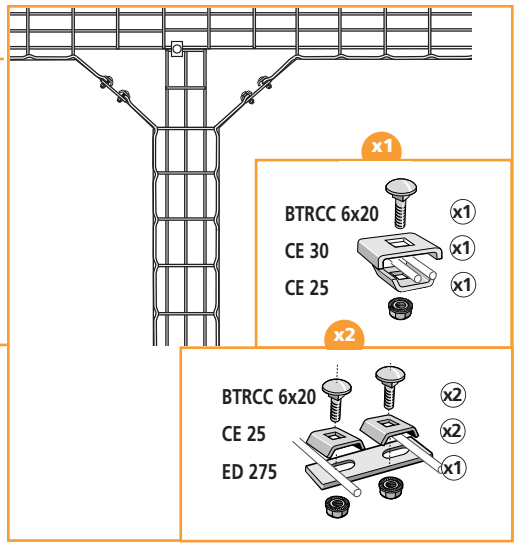

200 mm

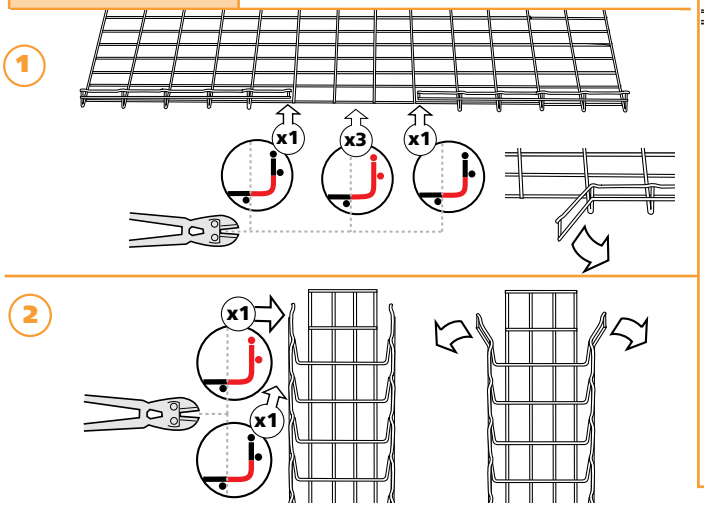

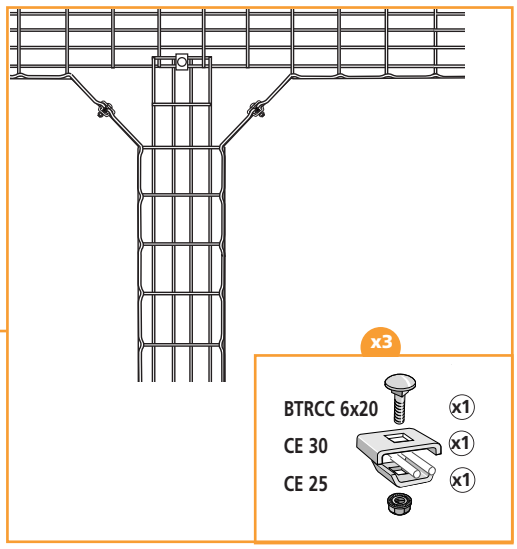

300 - 500 - 600 mm

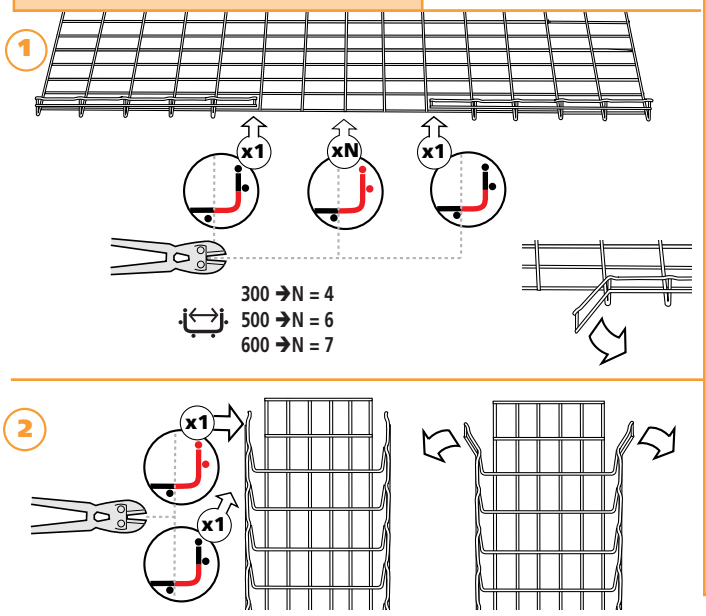

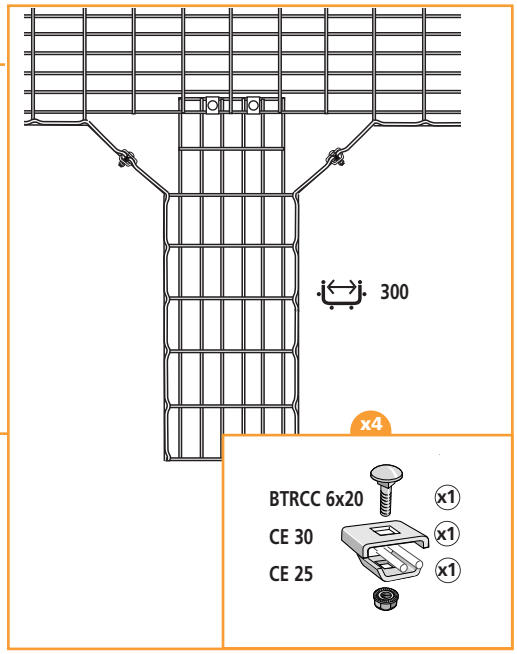

400 mm

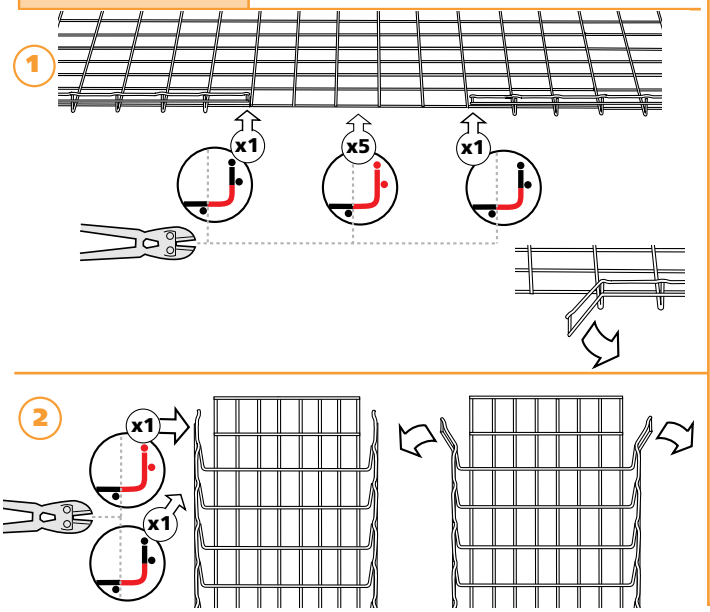

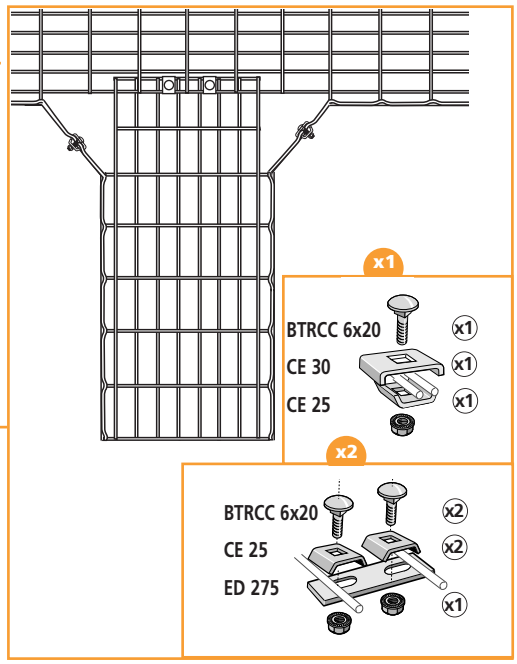

78

BTRCC =

100 mm

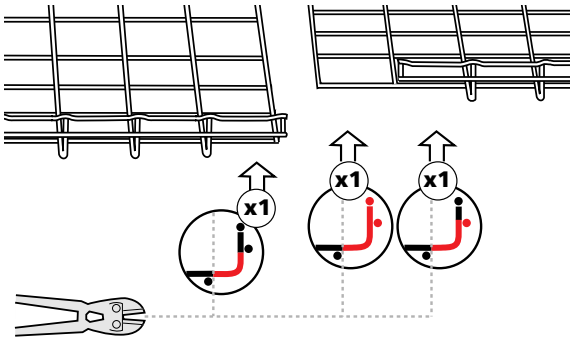

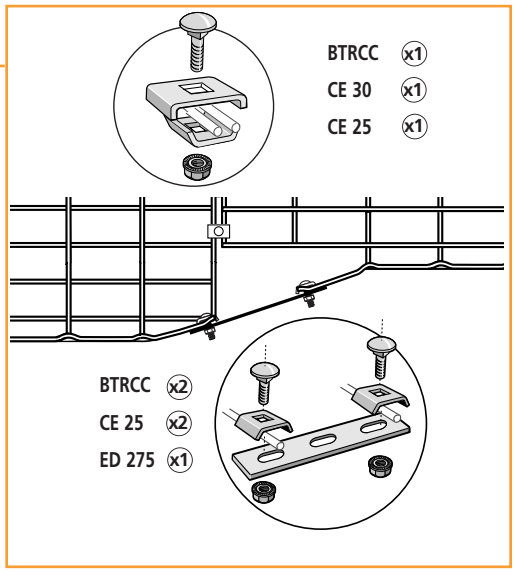

200 mm

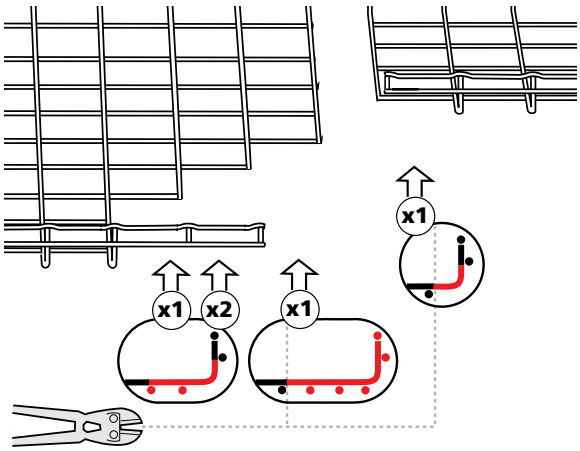

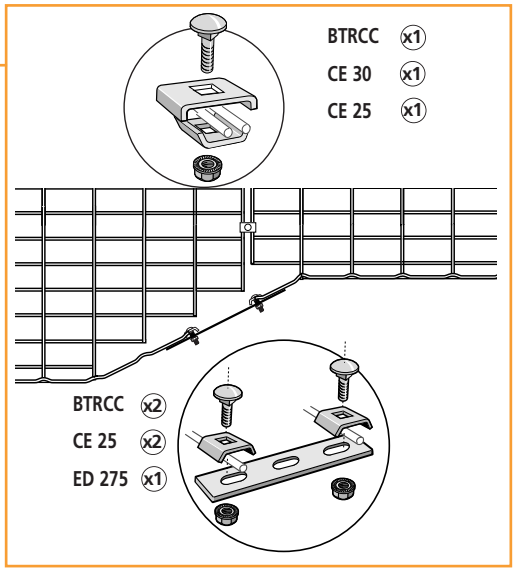

78

BTRCC =

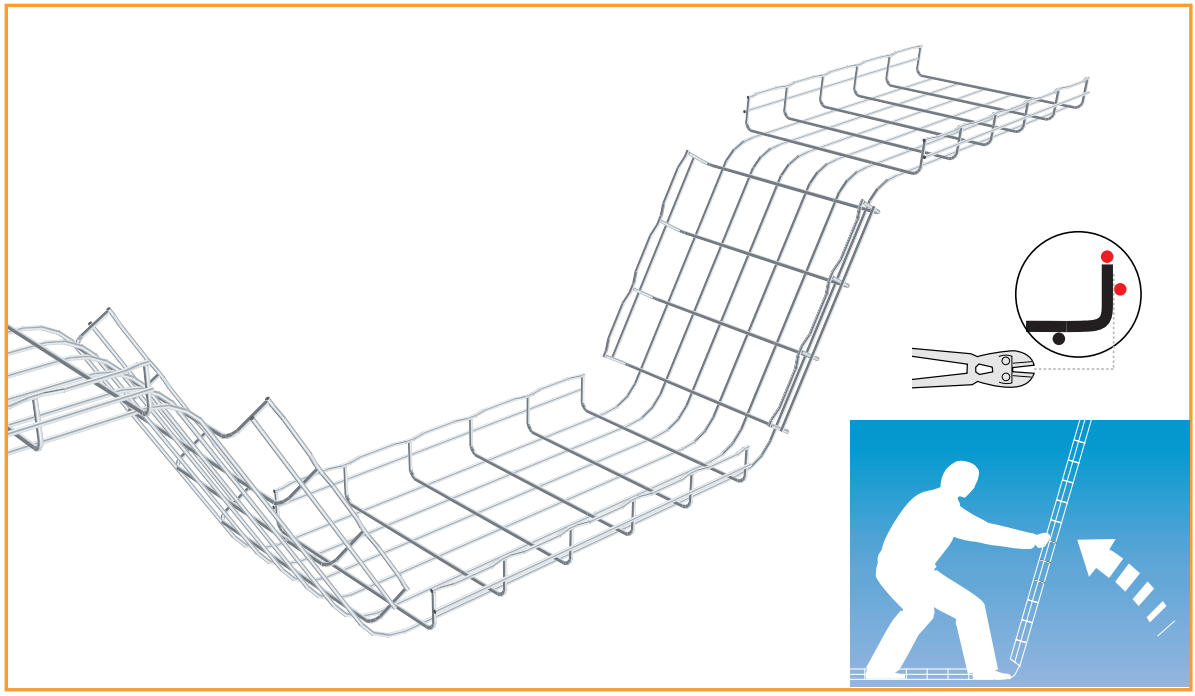

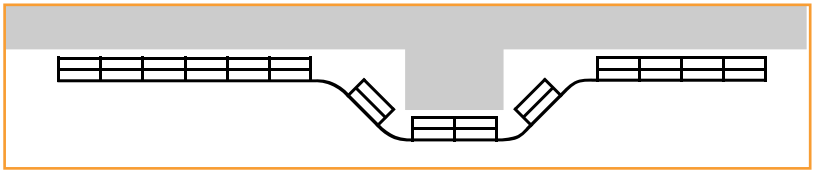

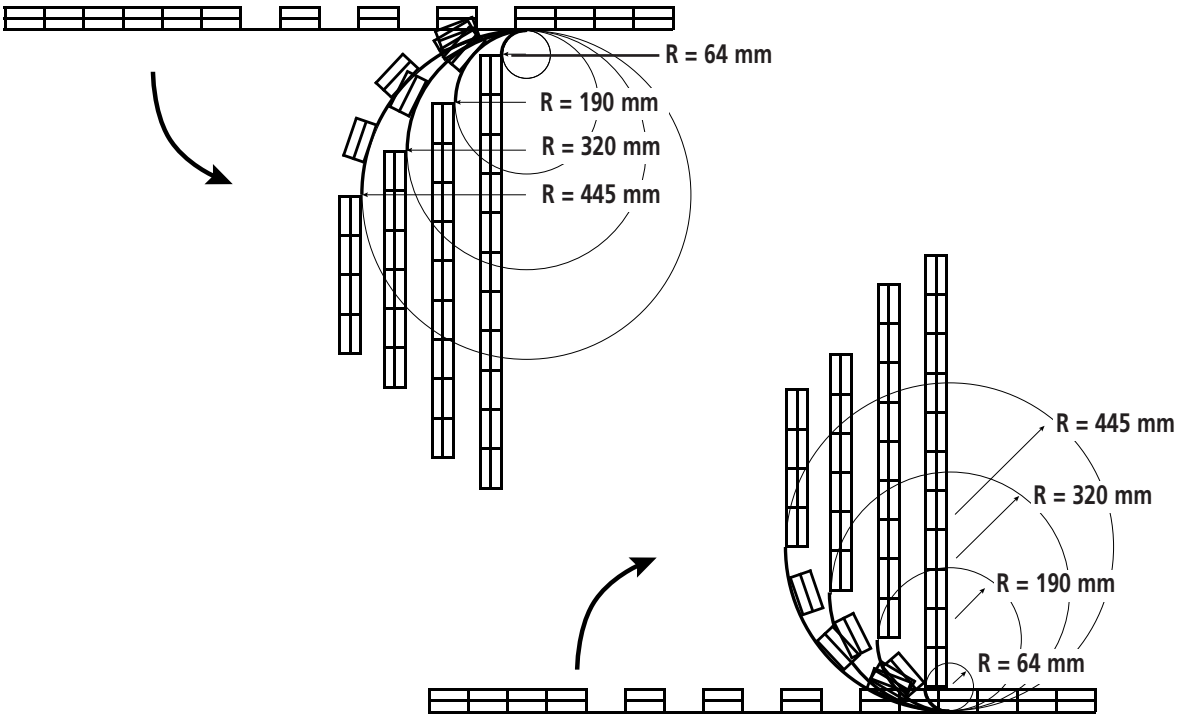
R = 64 mm
R = 190 mm
R = 320 mm
R = 445 mm
R = 445 mm
R = 320 mm
R = 190 mm
R = 64 mm

			Kg/100	mm	EZ /	DC /	304L	316L /
BTRCC	**BTRCC 6x20**	100	0,9	6	801 011	801 017	-	801 014
BTRL 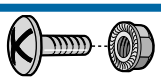	**BTRL 8x15**	100	2,6	8	*801 111*	-	-	-
VHM 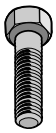	**VHM 8x20**	100	1,2	8	*801 321*	-	-	*801 324*
	VHM 12x25	100	4,2	12	*801 401*	-	-	*801 404*
	VHM 12x70	50	-	12	*801 461*	-	-	*801 464*
EEC	**EEC 6**	100	0,3	6	801 201	-	-	801 204
	EEC 8	100	0,3	8	801 211	-	-	-
HM	**HM 8**	100	0,5	8	*801 611*	-	-	*801 614*
	HM 12	100	1,6	12	*801 631*	-	-	*801 634*
RM	**RM 8**	100	0,2	8	*801 511*	-	-	*801 514*
	RM 12	100	0,6	12	*801 531*	-	-	*801 534*
E41 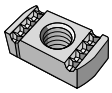	**E41 M8**	100	2,6	8	*801 811*	-	-	*801 814*
	E41 M12	100	3,9	12	*801 831*	-	-	*801 834*
E41RC 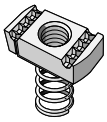	**E41RC8**	100	2,7	8	*801 851*	-	-	-
E41RL 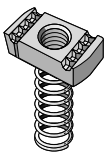	**E41RL8**	100	2,8	8	*801 911*	-	-	-
CA	**CA 8x75**	50	2,1		801 051	801 057	-	801 054
TF 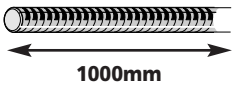	**TF 6x1000**	1	0,2	6	801 701	-	-	801 704
	TF 8x1000	1	0,2	8	801 711	-	-	801 714
	COUPFILGM	1	2,7	-	-	-	-	559 507
	CUTY-FIL	1	2,6	-	-	-	-	559 547

FASTRUT FS41

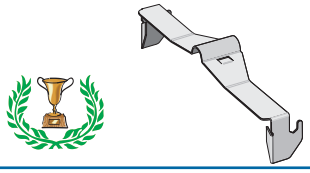

		Kg/	mm	GS	DC /	304L	316L
FS41	50	0,3		-	599 007	-	599 004

CE30 CE40 CE25 CE30ES CE25VS

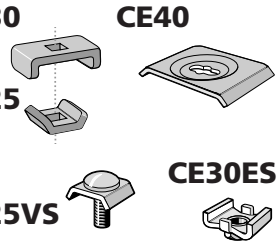

		Kg/	mm	EZ /	DC /	304L	316L /
CE25	50	0,4		558 011	558 013	-	558 014
CE30	50	0,9		558 041	558 043	-	558 044
CE40	25	1,15		558 051	558 053	-	558 054
CE25VS	50	0,70		*558 021*	*558 027*	-	-
CE30ES	50	0,70		*558 031*	*558 037*	-	-

KIT

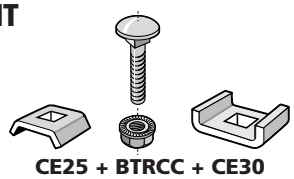

CE25 + BTRCC + CE30

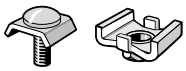

CE25VS + CE30ES

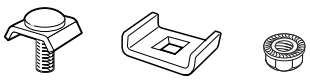

CE25VS + CE30 + EEC

		Kg/	mm	EZ /	DC	304L	316L
KITASSTR	50	1,4		558 081	558 087	-	-
KITASSVS	50	1,4		558 071	-	-	-
KITINOX	50	1,9		-	-	-	558 954

FASLOCK

		Kg/	mm	GS /	DC /	304L	316L /
FASLOCK S	25	0,4		558 340	558 347	-	558 347
FASLOCK XL	25	0,5		558 320	558 327	-	558 324

ED 275
ED 1100

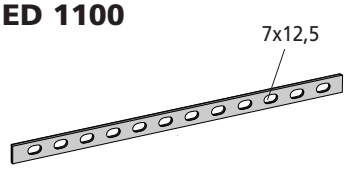

ED 250/90

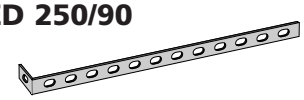

		Kg/1	L mm	EZ /	GC /	304L	316L /
ED 275	50	0,1	275	558 221	558 223	-	558 224
ED 1100	1	0,5	1100	558 201	558 203	-	558 204
ED 250/90	50	0,7	250/90	558 211	558 213	-	-

Register Indice Index Index Указатель 索引 防火对策 حل إيقاف النار

000 011	→	001 038	CF30, CF54, CF105	12, 13, 14, 15
011 100			FAS ROLLER	57
013 010	→	013 503	RCSN	35, 40, 41, 48, 51,53
081 060	→	081 098	FCF54 FASCLIC	12
250 018	→	250 260	EZ Path	58, 59
430 111	→	430 114	G-MINI	16
556 100	→	556 134	CSN	30, 44, 45, 51
556 210			PFSCF	39
556 300	→	556 333	CSNC	30, 39
557 300	→	557 304	CEQ	38
557 410	→	557 474	CU	31, 32, 42, 44, 45
557 800			INTERFAS	44, 45
557 920	→	557 954	CG	31, 42, 43
558 011	→	558 014	CE 25	24, 25, 79
558 021	→	558 027	CE25VS	25, 79
558 031	→	558 037	CE30ES	25, 79
558 041	→	558 044	CE30	25, 79
558 051	→	558 054	CE40	79
558 071	→	558 087	KITASSTR / KITASSVS	25, 79
558 201	→	558 213	ED1100, ED 250/90	79
558 221	→	558 224	ED 275	24, 79
558 241	→	558 247	EDRN	21
558 270	→	558 274	EDS	22
558 280	→	558 284	AUTOCLIC	20
558 320	→	558 347	FAS LOCK	23, 79
558 410	→	558 414	CEFAS	23
558 924			KITINOX	25,79
559 220			UFC	51
559 280	→	559 287	CLMFAS	53
559 301			PA23	52
559 507	→	559 547	COUPFIL - CUTY-FIL	62, 78
559 625	→	559 675	EP21 / EP41	43, 44, 45
559 677			CABLOGRIP	57
561 010	→	561 014	EDF2000	31, 32, 42
561 080	→	561 084	PFREDF	42
585 080			SCMT	54
585 110	→	585 114	SBD	55
585 130			EXSBD	55
585 140	→	585 153	MFM	56
585 145			MFPOLYA	56
585 160	→	585 167	DEV100	57
585 180			SL50	56
585 327			GRIFEQUIP	54
585 387	→	585 407	BLF	54
585 410	→	585 417	SBDN	55
586 020	→	586 024	AS	40
586 031	→	586 037	SAS	38
586 040	→	586 044	UC50	28, 34, 38, 50
586 060	→	586 064	CM50	29, 55
586 080	→	586 084	R55	34, 49
586 100	→	586 144	SF 50/100	38
586 130	→	586 134	CM50XL	29, 35, 48, 55
586 150	→	586 154	UCS	40
586 160	→	586 164	UC35	16
586 170	→	586 174	R15	34, 49
586 180	→	586 184	FTX	16, 50
586 190	→	586 197	CAT40	28
586 200	→	586 600	SCF	39
586 640	→	586 657	R25 / R35	34, 49
595 013	→	595 064	C41S	33, 45, 52
595 103	→	595 173	P41S	45
595 340			SU	43, 44, R45
595 353			UFI 41	52
595 360	→	595 364	PFN41S	43, 45
595 380			PFR41S	43
595 520	→	595 524	R41S 3000	32, 41, 45
595 540	→	595 543	RE41S 3000	41, 45
597 320	→	597 324	R21S	41, 44
595 700	→	595 790	RE41SP	43
599 007			FS41 - FASTRUT	33, 40, 44, 79
646 010	→	646 084	CP	17
646 200	→	646 204	CLIP F	15
755 001	→	755 008	TXF35	16
755 100	→	755 104	CP35	16
801 011	→	801 017	BTRCC 6x20	24, 25, 78
801 051	→	801 057	CA	78
801 111			BTRL 8x15	78
801 201	→	801 211	EEC	78
801 321	→	801 464	VHM	78
801 511	→	801 534	RM	78
801 611	→	801 634	HM	78
801 701	→	801 714	TF	78
801 811	→	801 834	E41	78
801 851			E41RC	78
801 911			E41RL	78
923 010	→	923 044	COT	15
923 050	→	923 054	COTJ	15

The data contained in this catalogue is given for information only, is in no way contractual, and does not engage the responsibility of the company.

Las informaciones incluidas en este catalogo son dadas a titulo indicativo y no a nivel contractual. No comprometen la responsabilidad de la empresa.

Unsere Druckschriften werden nach besten Wissen erstellt, eine Rechtsverbindlichkeit kann jedoch daraus nicht abgeleitet werden.

Les informations contenues dans ce catalogue sont données a titre indicatif et non contractuelles. Elles n'engagent pas la responsabilité de la société.

Указанная информация в каталоге дана для сведения и не влечет ответсвенности компании

本产品目录中所含信息仅供参考，不具有契约性，本公司不承担任何责任。

本カタログの諸情報は、あくまで参考に供するためのもので、契約条項ではありません。当社に責任を課するものではありません。

تقدّم المعلومات الموجودة في هذا الدليل على سبيل الإشارة فقط وليس لها أية صفة تعاقدية. إنها غير ملزمة للشركة.

Indeks Rejstsŕík Index Index Indice Kazalo Kazalo указател

AS	586 020 →586 024	40
AUTOCLIC	558 280 → 558 284	20
BLF	585 387 → 585 407	54
BTRCC 6x20	801 011 → 801 017	24, 25, 78
BTRL 8x15	801 111	78
C41S	595 013 →595 064	33, 45, 52
CA	801 051 → 801 057	78
CABLOGRIP	559 677	57
CAT40	586 190 →586 197	28
CE 25	558 011 → 558 014	24, 25, 79
CE25VS	558 021 → 558 027	25, 79
CE30	558 041 → 558 044	25, 79
CE30ES	558 031 → 558 037	25, 79
CE40	558 051 → 558 054	79
CEFAS	558 410 → 558 414	23
CEQ	557 300 → 557 304	38
CF105	000 891 →001 038	14
CF30, CF54, CF105	000 011 →000 408	12, 15
CG	557 920 → 557 954	31, 42, 43
CLIP F	646 200 → 646 204	15
CLMFAS	559 280 → 559 287	53
CM50	586 060 → 586 064	29, 55
CM50XL	586 130 →586 134	29, 35, 48, 55
COT	923 010 → 923 044	15
COTJ	923 050 → 923 054	15
COUPFIL	559 507	62, 79
CP	646 010 → 646 084	17
CP35	755 100 → 755 104	16
CSN	556 100 →556 134	30, 44, 45, 51
CSNC	556 300 →556 333	30, 39
CU	557 410 →557 474	31, 32, 42, 44, 45
CUTY-FIL	559 547	62, 78
DEV100	585 160 → 585 167	57
E41	801 811 → 801 834	78
E41RC	801 851	78
E41RL	801 911	78
ED 275	558 221 → 558 224	24, 79
ED1100, 250/90	558 201 → 558 213	79
EDF2000	561 010 → 561 014	31, 32, 42
EDRN	558 241 → 558 247	21
EDS	558 270 →558 274	22
ECC	801 201 → 801 211	78
EP21 - EP41	559 625 → 559 675	43, 44, 45
EXSBD	585 130	55
EZ Path	250 018 → 250 260	58, 59
FAS LOCK	558 320 →558 347	23, 79
FAS ROLLER	011 100	57
FCF54 FASCLIC	081 060 → 081 098	12
FS41	599 007 →FASTRUT	33, 40, 44, 79
FTX	586 180 → 586 184	16, 50
G-MINI	430 111 → 430 114	16
GRIFEQUIP	585 327	54
HM	801 611 →801 634	78
INTERFAS	557 800	44, 45
KITASSTR/VS	558 071 → 558 087	25, 79
KITINOX	558 924	25, 79
MFM	585 140 →585 153	56
MFPOLYA	585 145	56
P41S	595 103 → 595 173	45
PA23	559 301	52
PFN41S	595 360 →595 364	43, 45
PFR41S	595 380	43
PFREDF	561 080 →561 084	42
PFSCF	556 210	39
R15	586 170 → 586 174	34, 49
R21S	597 320 →597 324	41, 44
R25 / R35	586 640 → 586 657	34, 49
R41S 3000	595 520 →595 524	32, 41, 45
R55	586 080 → 586 084	34, 49
RCSN	013 010 → 013 503	35, 40, 41, 48, 51, 53
RE41S 3000	595 540 → 595 543	41, 45
RE41SP	595 700 → 595 790	43
RM	801 511 → 801 534	78
SAS	586 031 →586 037	38
SBD	585 110 → 585 114	55
SBDN	585 410 → 585 417	55
SCF	586 200 → 586 600	39
SCMT	585 080	54
SF 50/100	586 100 → 586 144	38
SL50	585 180	56
SU	595 340	43, 44, 45
TF	801 701 → 801 714	78
TXF35	755 001 → 755 008	16
UC35	586 160 → 586 164	16
UC50	586 040 → 586 044	28, 34, 38, 50
UCS	586 150 → 586 154	40
UFC	559 220	51
UFI 41	595 353	52
VHM	801 321 → 801 464	78

Informacje zawarte w tym katalogu służą jedynie celom informacyjnym i nie stanowią oferty w rozumieniu art. 66 Kodeksu Cywilnego.

Ebben a katalógusban található adatok csak tájékoztató jellegűek és nem tekinthetőek szerződéses kötelezettségnek.

Data v tomto katalogu jsou uvedena pro informaci, nikoli za účelem kontraktu, nepředstavují závazek společnosti.

Podatki v tem katalogu so informativnega značaja, neobvezujoči in izkjučujejo odgovornost družbe.

Údaje v tomto katalógusú uvedené informačne, neslúžia za účelom obchodného kontraktu, a nepredstavujú záväzok spoločnosti.

Informacije sadržane u ovom katalogu su indikativnog značaja i nisu utvrđene ugovorom. Ne obvezuju.odgovornost tvrtke.

Informatiile continute in acest catalog sunt cu titlu indicatoriu. Ele nu angajeaza responsabilitatea societatii.

Данните в настоящия каталог са предоставени само като информация и не са предназначени за договаряне. Те не ангажират отговорността на дружеството.

International	Worldwide	www.cablofil.biz
	Last information	www.cablofil.info
	Organization	www.cablofil.org
Europe	Europe	www.cablofil.eu
	Austria	www.cablofil.at
	Belarus	www.cablofil.by
	Belgium	www.cablofil.be
	Bosnia	www.bosnia.cablofil.com
	Bulgaria	www.cablofil.bg
	Czech Republic	www.cablofil.cz
	Denmark	www.cablofil.dk
	Finland	www.finland.cablofil.com
	France	www.cablofil.fr
	Germany	www.cablofil.de
	Greece	www.cablofil.gr
	Hungary	www.cablofil.hu
	Ireland	www.cablofil.ie
	Island	www.island.cablofil.com
	Italy	www.cablofil.it
	Latvia	www.cablofil.lv
	Lithuania	www.cablofil.lt
	Netherlands	www.cablofil.nl
	Norway	www.norway.cablofil.com
	Poland	www.cablofil.pl
	Portugal	www.cablofil.pt
	Romania	www.cablofil.ro
	Russia	www.cablofil.ru
	Scandinavia	www.scandinavia.cablofil.com
	Serbia	www.serbia.cablofil.com
	Slovakia	www.cablofil.sk
	Slovenia	www.cablofil.si
	Spain	www.cablofil.es
	Sweden	www.cablofil.se
	Switzerland	www.cablofil.ch
	Turkey	www.cablofil.com.tr
	Ukraine	www.cablofil.com.ua
	United Kingdom	www.cablofil.co.uk
Americas	Argentina	www.argentina.cablofil.com
	Brasil	www.brasil.cablofil.com
	Canada	www.cablofil.ca
	Chile	www.cablofil.cl
	Colombia	www.colombia.cablofil.com
	Mexico	www.cablofil.com.mx
	Peru	www.peru.cablofil.com
	USA	www.cablofil.com
	Venezuela	www.cablofil.com.ve
Asia/Middle East	Bangladesh	www.bangladesh.cablofil.com
	China	www.cablofil.cn
	Emirates	www.cablofil.ae
	Hong-Kong	www.cablofil.hk
	India	www.cablofil.in
	Indonesia	www.indonesia.cablofil.com
	Iran	www.iran.cablofil.com
	Israel	www.cablofil.co.il
	Japan	www.cablofil.jp
	Kazakhstan	www.kazakhstan.cablofil.com
	Lebanon	www.lebanon.cablofil.com
	Malaysia	www.malaysia.cablofil.com
	Philippines	www.philippines.cablofil.com
	Singapore	www.cablofil.sg
	South Korea	www.korea.cablofil.com
	Sri Lanka	www.srilanka.cablofil.com
	Taiwan	www.cablofil.com.tw
	Thailand	www.thailand.cablofil.com
	Vietnam	www.vietnam.cablofil.com
Oceania	Australia	www.cablofil.com.au
	New Zealand	www.cablofil.co.nz
Africa	Algeria	www.cablofil.dz
	Angola	www.angola.cablofil.com
	Kenya	www.kenya.cablofil.com
	Morocco	www.cablofil.ma
	South Africa	www.cablofil.co.za
	Tunisia	www.tunisie.cablofil.com

A Group brand legrand®

RCS DIJON B562 005 447 - Copy even partial forbidden • PALAS •

DOC.N° 312 847/50M 01/08

CABLOFIL®

INNOVATORS IN CABLE MANAGEMENT

www.cablofil.com